PRODUCT CATALOG
製品カタログ

INDEX

目次

Vol.4

Associated parts

アオリ関連部品

アオリ形材 …… 2-13

アオリ用パッキン・ボルトナット …… 14-16

アオリ用受け金具 …… 17-21

ブロックアオリ用丁番・裏座 …… 22-40

丁番・片丁番・ピン・折り曲げピン …… 41-46

バネカン・バネカン受け …… 47-53

ロープ通し …… 54-57

カンヌキレバー・コ受け・アオリ用チェーン掛け・スプーンレバー …… 58-64

アオリ開閉補助装置 …… 65-70

アオリ埋込みステップ …… 71-72

アオリ用幌パイプ …… 73-74

長丁番 …… 75-78

信和自動車工業株式会社
SHINWA AUTOMOTIVE INDUSTRY CO.,LTD.

アオリ用アルミ形材

カーゴライト（断熱煽り）

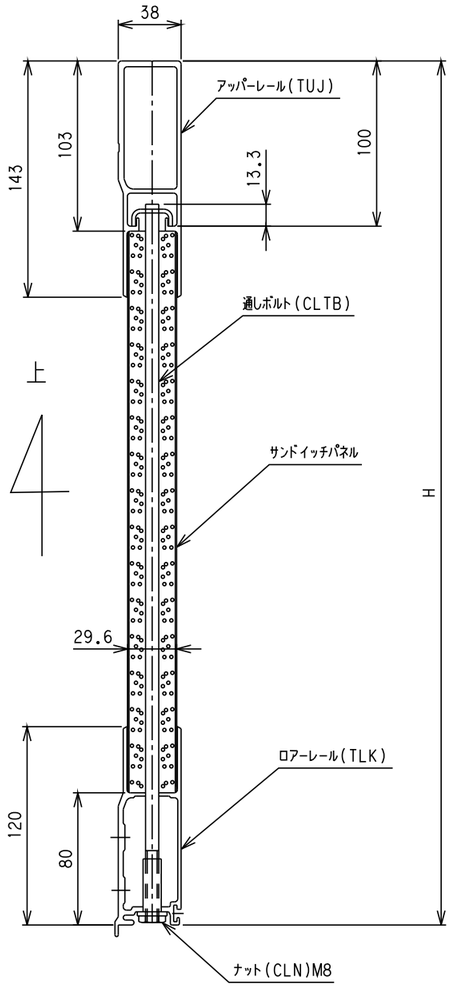

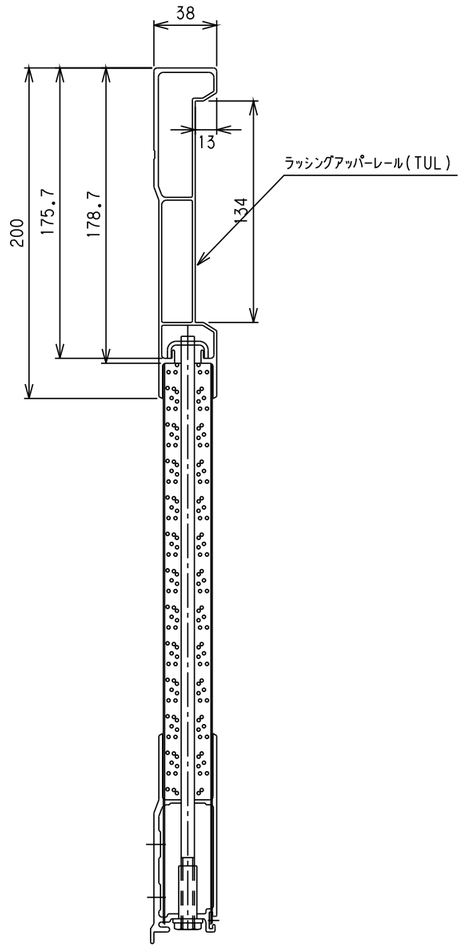

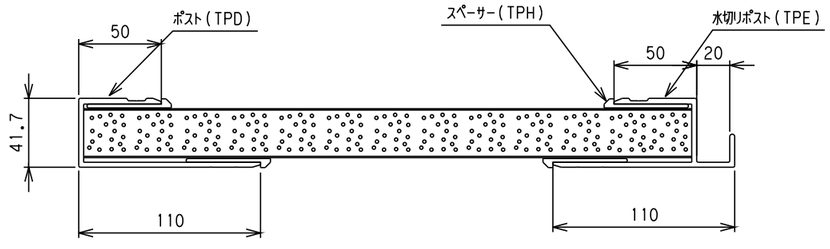

アオリ用アルミ形材

断熱煽り用アッパーレール

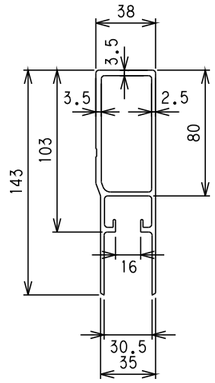

Ix(cm⁴)	178.73
Zx(cm³)	22.21
単重(Kgf/m)	2.765
材質	A6063S-T5

5TUJ97E	アルマイトクリアー	9700
5TUJ65E	アルマイトクリアー	6500
商品コード	表面処理	長さ

断熱煽り用ラッシングアッパーレール

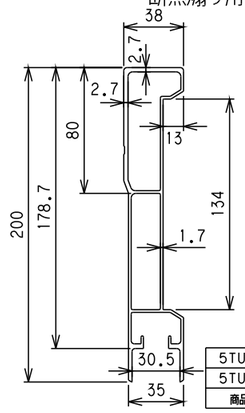

Ix(cm⁴)	426.7
Zx(cm³)	40.18
単重(Kgf/m)	2.797
材質	A6063S-T5

5TUL97E	アルマイトクリアー	9700
5TUL65E	アルマイトクリアー	6500
商品コード	表面処理	長さ

断熱煽り用ロアーレール

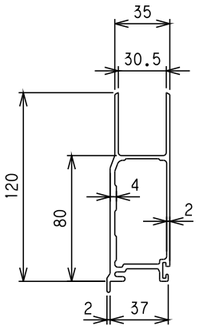

Ix(cm⁴)	109.3
Zx(cm³)	15.56
単重(Kgf/m)	2.287
材質	A6063S-T5

5TLK97E	アルマイトクリアー	9700
5TLK65E	アルマイトクリアー	6500
商品コード	表面処理	長さ

断熱煽り用ポスト水切り

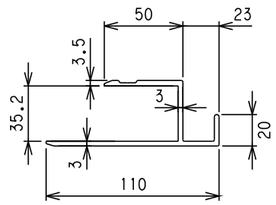

Ix(cm⁴)	17
Zx(cm³)	6.295
単重(Kgf/m)	1.715
材質	A6063S-T5

5TPE50E	アルマイトクリアー	5000
商品コード	表面処理	長さ

断熱煽り用ポスト水切り無し

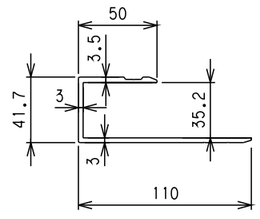

Ix(cm⁴)	16.81
Zx(cm³)	6.296
単重(Kgf/m)	1.6
材質	A6063S-T5

5TPD50E	アルマイトクリアー	5000
商品コード	表面処理	長さ

断熱煽り用スペーサー

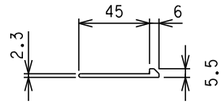

単重(Kgf/m)	0.4
材質	A6063S-T5

5TPH50E	アルマイトクリアー	5000
商品コード	表面処理	長さ

アオリ構成例

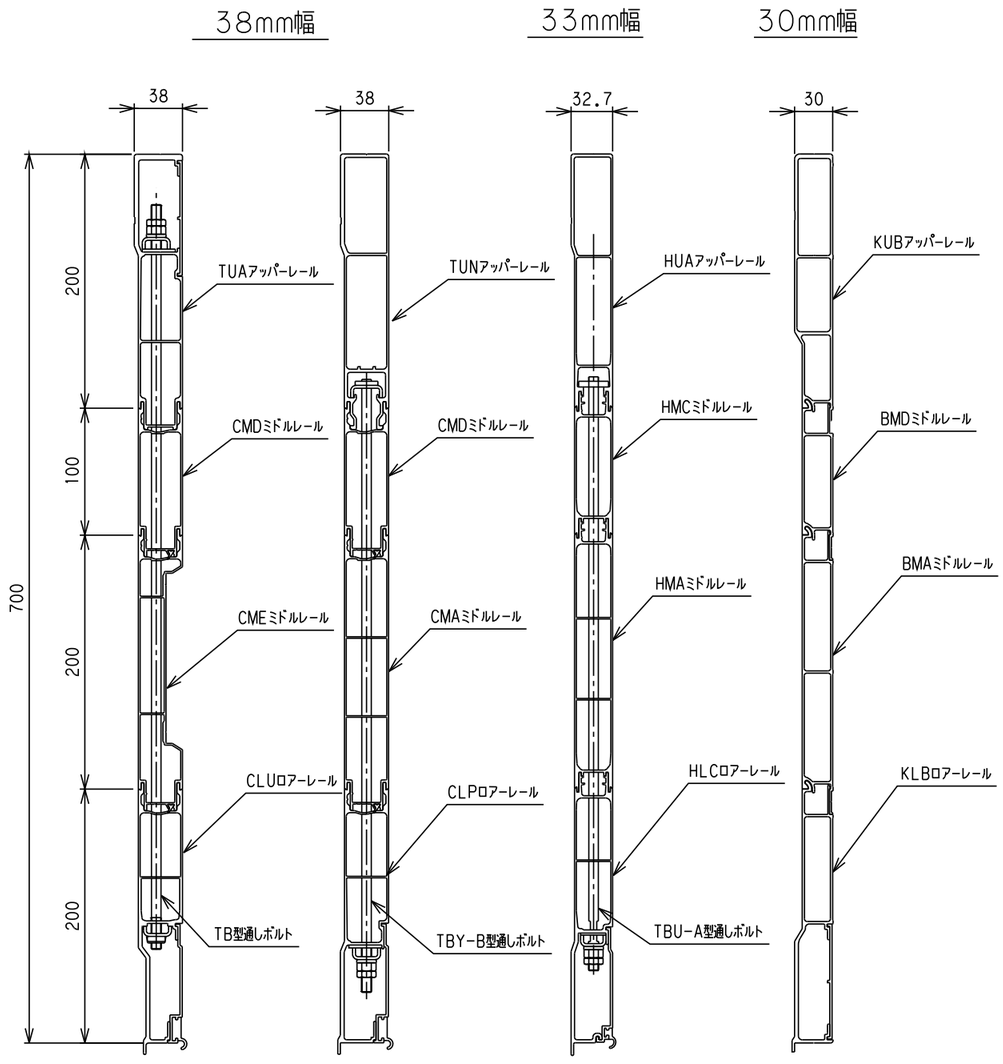

38mm 幅アオリ

TUAアッパーレール

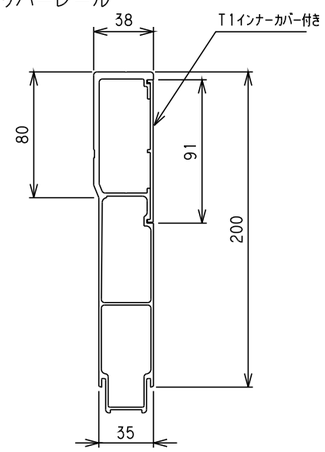

単重(Kgf/m)	3.56
材質	A6063S-T5

5TUA97EI	9700
5TUA65EI	6500
5TUA25EI	2500
商品コード	長さ

TUNアッパーレール

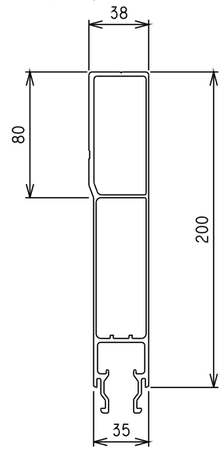

単重(Kgf/m)	3.28
材質	A6063S-T5

5TUN97E	9700
5TUN65E	6500
5TUN25E	2500
商品コード	長さ

CUDアッパーレール

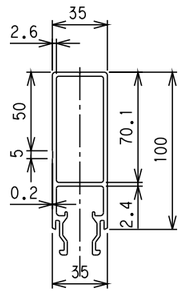

単重(Kgf/m)	2.22
材質	A6063S-T5

5CUD65E	6500
5CUD97E	9700
商品コード	長さ

TUPアッパーレール

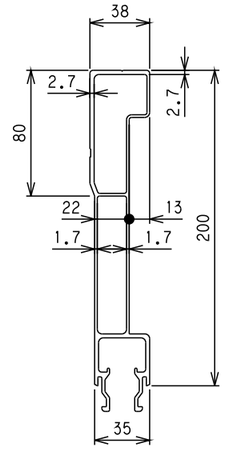

単重(Kgf/m)	3.39
材質	A6063S-T5

5TUP97E	9700
商品コード	長さ

38mm 幅アオリ

CMAミドルレール

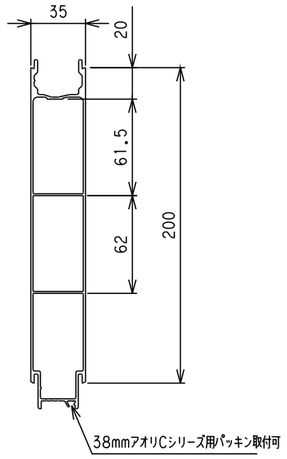

單重(Kgf/m)	2.45
材質	A6063S-T5

5CMA97E	9700
5CMA65E	6500
5CMA25E	2500
商品コード	長さ

CMDミドルレール

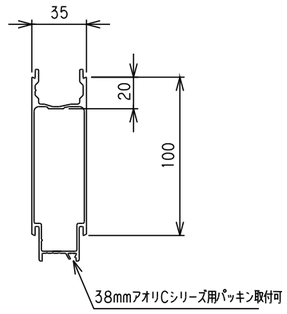

單重(Kgf/m)	1.48
材質	A6063S-T5

5CMD97E	9700
5CMD65E	6500
5CMD25E	2500
商品コード	長さ

CMEミドルレール

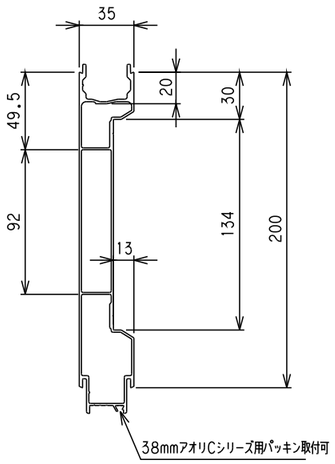

單重(Kgf/m)	2.45
材質	A6063S-T5

5CME97L	9700
商品コード	長さ

CMHミドルレール

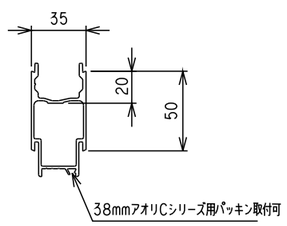

單重(Kgf/m)	1.15
材質	A6063S-T5

5CMH97E	9700
商品コード	長さ

38mm 幅アオリ

CLNロアーレール

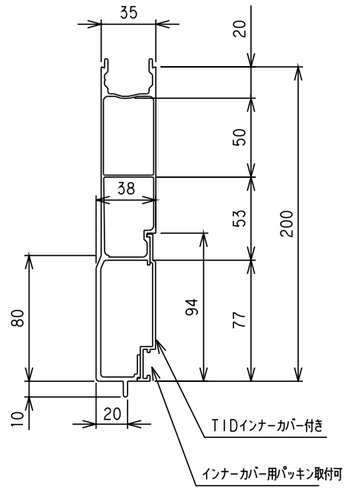

單重(Kgf/m)	3.15
材質	A6063S-T5

5CLN97EI	9700
商品コード	長さ

TLAロアーレール

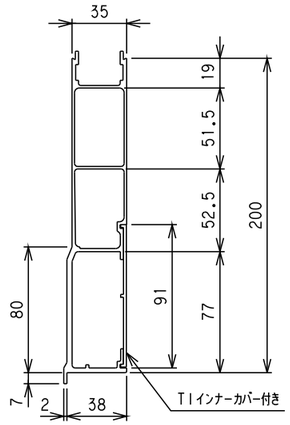

單重(Kgf/m)	3.66
材質	A6063S-T5

5TLA97EI	9700
5TLA65EI	6500
5TLA25EI	2500
商品コード	長さ

CLPロアーレール

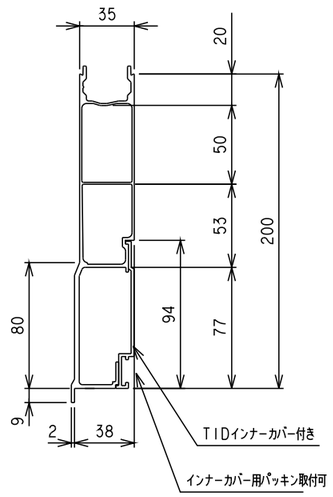

單重(Kgf/m)	3.14
材質	A6063S-T5

5CLP97EI	9700
商品コード	長さ

CLUロアーレール

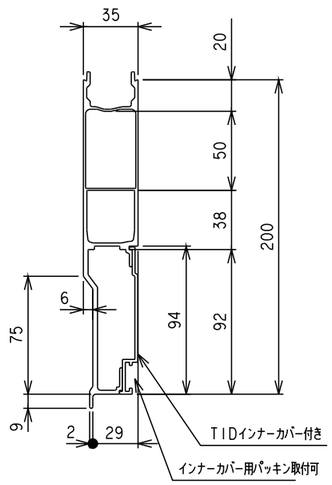

單重(Kgf/m)	3.14
材質	A6063S-T5

5CLU97EI	9700
商品コード	長さ

38mm 幅アオリ

CLZロアーレール

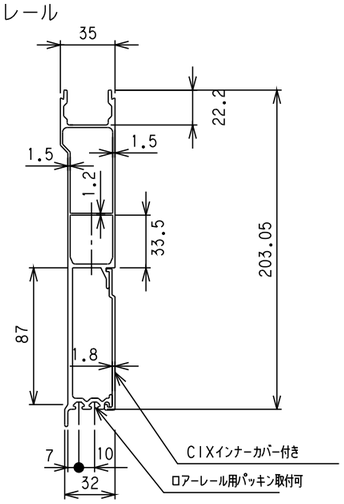

単重(Kgf/m)	2.72
材質	A6063S-T5

5CLZ97E1	9700
商品コード	長さ

CLVロアーレール

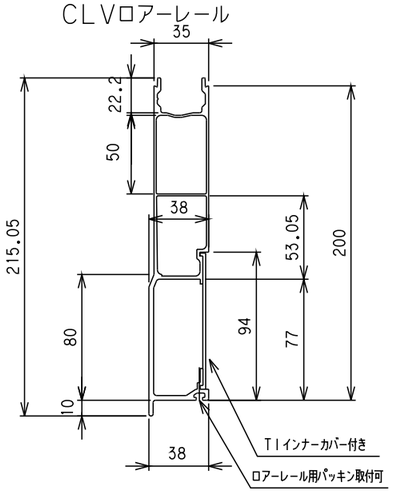

単重(Kgf/m)	3.15
材質	A6063S-T5

5CLV65E1	6500
5CLV97E1	9700
商品コード	長さ

TVA一体レール

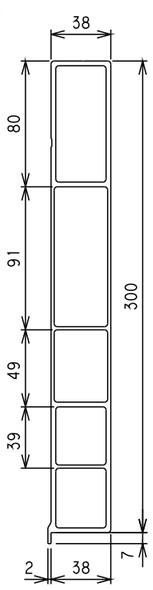

単重(Kgf/m)	5.59
材質	A6063S-T5

5TVA97E	9700
商品コード	長さ

TUM一体レール

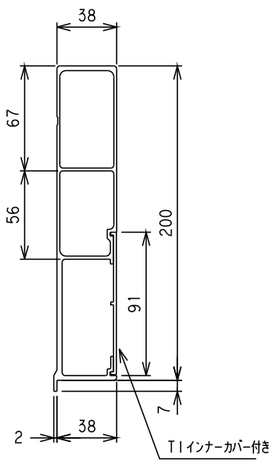

単重(Kgf/m)	3.57
材質	A6063S-T5

5TUM97E1	9700
商品コード	長さ

38mm 幅アオリ

TLTロアーレール

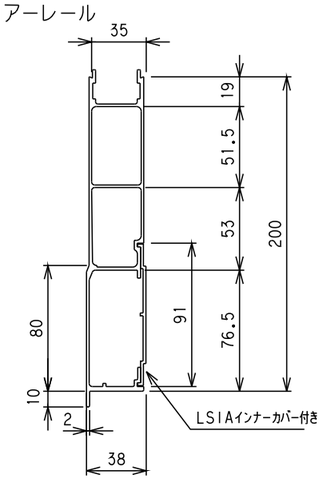

単重(Kgf/m)	3.41
材質	A6063S-T5

5TLT97E1	9700
商品コード	長さ

TLDロアーレール

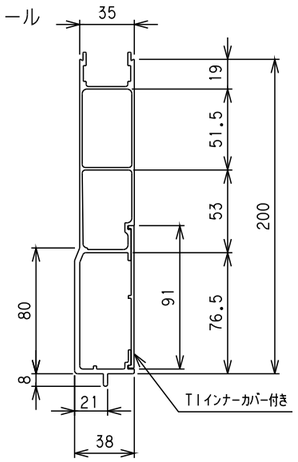

単重(Kgf/m)	3.5
材質	A6063S-T5

5TLD97E1	9700
5TLD65E1	6500
商品コード	長さ

TLYロアーレール

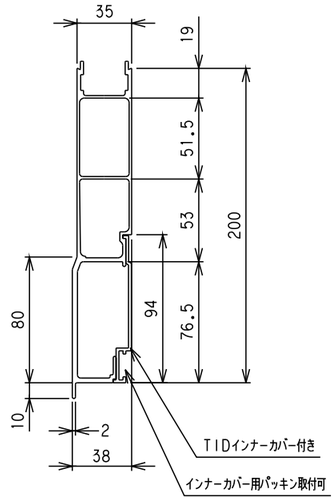

単重(Kgf/m)	3.45
材質	A6063S-T5

5TLY97E1	9700
商品コード	長さ

TLCロアーレール

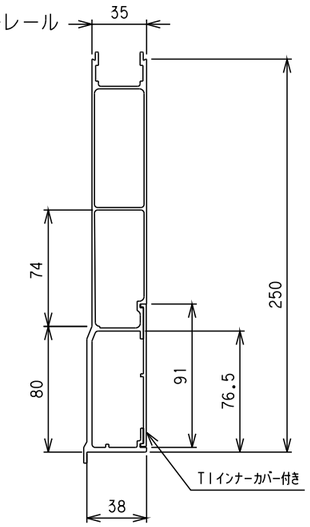

単重(Kgf/m)	3.66
材質	A6063S-T5

5TLC97E1	9700
商品コード	長さ

33mm 幅アオリ

HUAアッパーレール

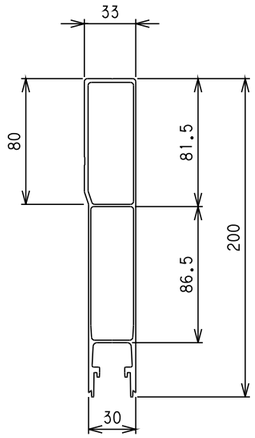

5HUA97E	9700
5HUA65E	6500
商品コード	長さ

単重(Kgf/m)	2.55
材質	A6063S-T5

HMAミドルレール

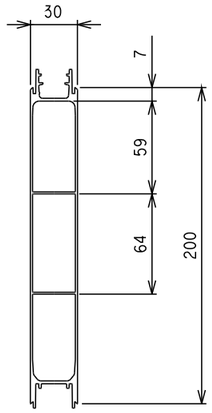

5HMA97E	9700
5HMA65E	6500
商品コード	長さ

単重(Kgf/m)	2.49
材質	A6063S-T5

HMCミドルレール

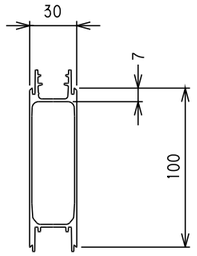

5HMC97E	9700
5HMC65E	6500
商品コード	長さ

単重(Kgf/m)	1.56
材質	A6063S-T6

HLCロアーレール

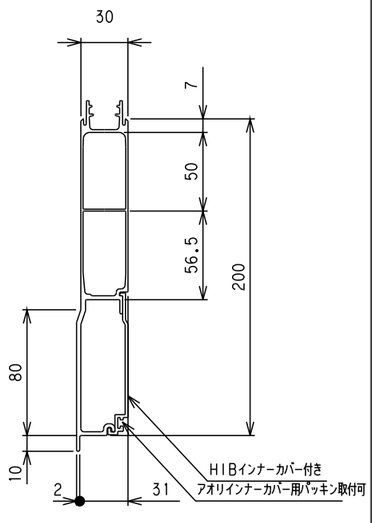

単重(Kgf/m)	3.11
材質	A6063S-T5

5HLC97EI	9700
5HLC65EI	6500
商品コード	長さ

HLDロアーレール

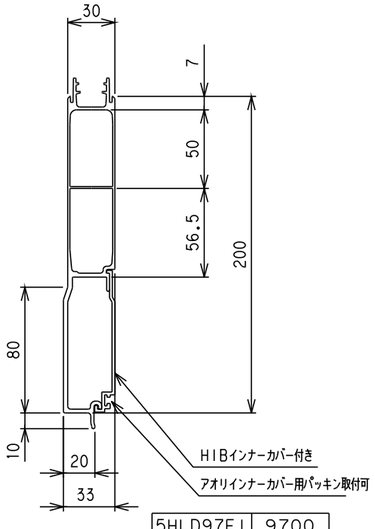

単重(Kgf/m)	3.11
材質	A6063S-T5

5HLD97EI	9700
5HLD65EI	6500
商品コード	長さ

30mm 幅アオリ

KUBアッパーレール

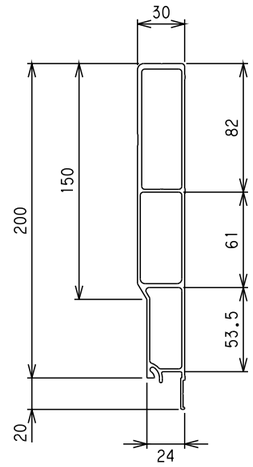

単重(Kgf/m)	2.98
材質	A6063S-T5

50KUB63	6300
商品コード	長さ

BMAミドルレール

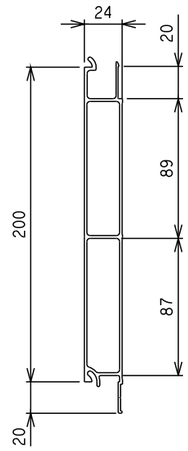

単重(Kgf/m)	2.31
材質	A6063S-T5

50BMA63	6300
商品コード	長さ

BMDミドルレール

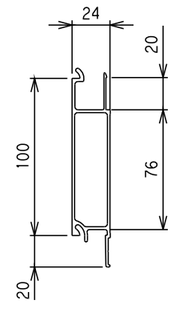

単重(Kgf/m)	1.4
材質	A6063S-T5

50BMD63	6300
商品コード	長さ

KLBロアーレール

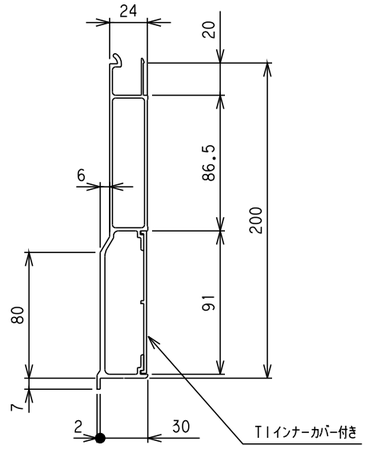

単重(Kgf/m)	2.45
材質	A6063S-T5

50KLB631	6300
商品コード	長さ

38mm 幅アオリ

CPCコーナーポスト

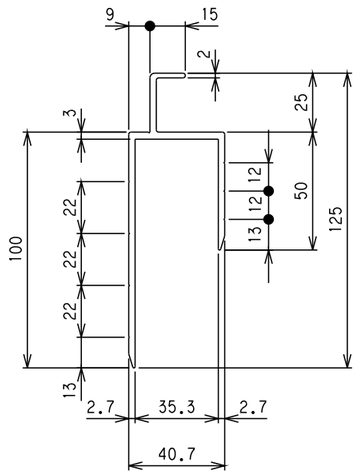

単重(Kgf/m)	1.59	5CPC50E	5000
材質	A6063S-T5	商品コード	長さ

TPAコーナーポスト

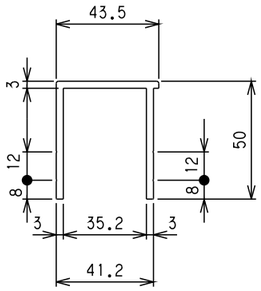

単重(Kgf/m)	1.11	5TPA50E	5000
材質	A6063S-T5	商品コード	長さ

TPBコーナーポスト

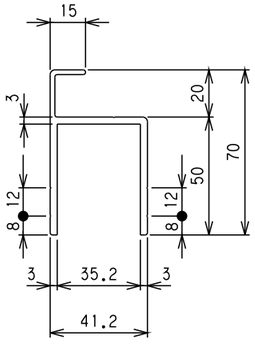

5TPB50E	5000
商品コード	長さ
単重(Kgf/m)	1.27
材質	A6063S-T5

TPJコーナーポスト

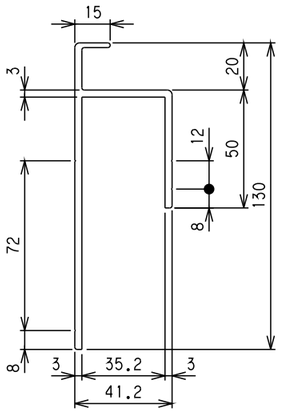

5TPJ50E	5000
商品コード	長さ
単重(Kgf/m)	1.81
材質	A6063S-T5

TPIコーナーポスト

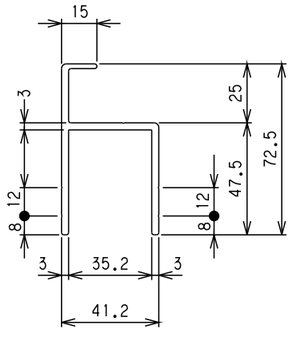

5TPI50E	5000
商品コード	長さ
単重(Kgf/m)	1.32
材質	A6063S-T5

アオリ用アルミ形材

38mm幅アオリ　TPFコーナーポスト

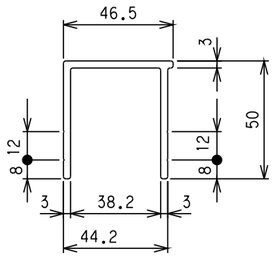

単重(Kgf/m)	1.13	5TPF50E	5000
材質	A6063S-T5	商品コード	長さ

38mm幅アオリ　TPGコーナーポスト

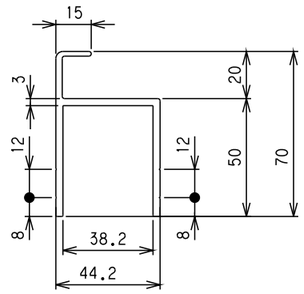

単重(Kgf/m)	1.29	5TPG50E	5000
材質	A6063S-T5	商品コード	長さ

33mm幅アオリ　HPAコーナーポスト

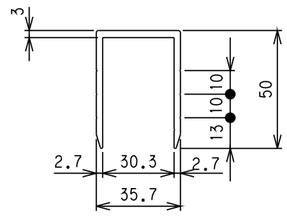

単重(Kgf/m)	0.94	5HPA50E	5000
材質	A6063S-T5	商品コード	長さ

33mm幅アオリ　HPFコーナーポスト

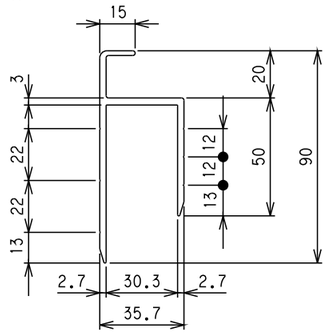

単重(Kgf/m)	1.3	5HPF50E	5000
材質	A6063S-T5	商品コード	長さ

30mm幅アオリ KPBコーナーポスト

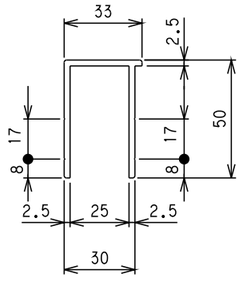

単重(Kgf/m)	0.86	50KPB50	5000
材質	A6063S-T5	商品コード	長さ

30mm幅アオリ KPCコーナーポスト

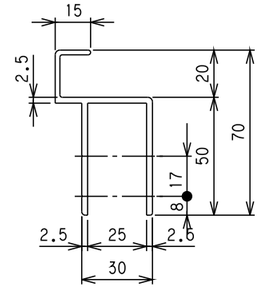

単重(Kgf/m)	1.04	50KPC50	5000
材質	A6063S-T5	商品コード	長さ

パッキン

中空CRスポンジ（コーナーポスト水切り部用パッキン）

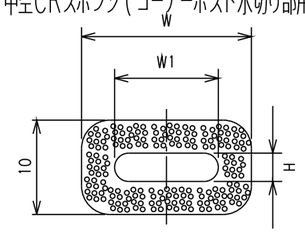

L=50M　材質 CRスポンジ

78L1020	20	13	4	0.06
78L1018	18	12	2	0.06
商品コード	W	W1	H	重量(M/Kg)

インナーカバー用パッキン

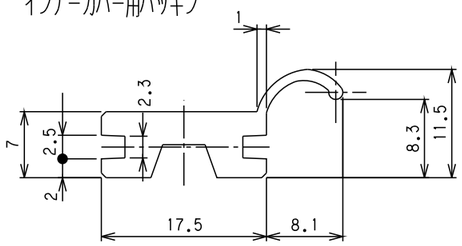

L=100M　材質 ミラストマー

78SEA354	SEA354	104.2mm²
商品コード	カタログNO	断面積

インナーカバー用パッキン

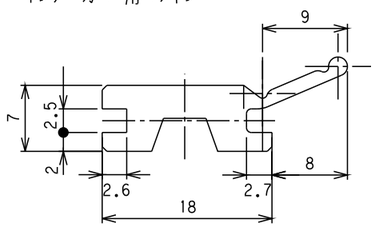

L=100M　材質 ミラストマー

78SEA376	SEA0000	111.2mm²
商品コード	カタログNO	断面積

38mmアオリCシリーズ用パッキン

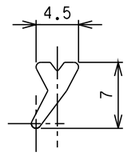

L=100M　材質 PVC

78SEA328	SEA0328	15.6mm²
商品コード	カタログNO	断面積

ロアーレール用パッキン

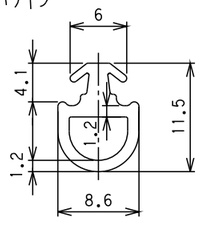

L=100M　材質 EPDM

78SEA400	SEA0400	44.04mm²
商品コード	カタログNO	断面積

アオリインナーカバー用パッキン

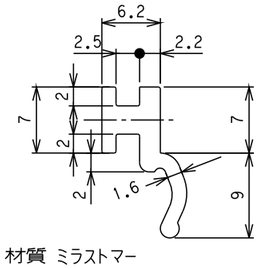

L=100M　材質 ミラストマー

78SEA373	SEA0373	52.1mm²
商品コード	カタログNO	断面積

ボルト・ネジ

カーゴライト用通しボルト（信和自動車）

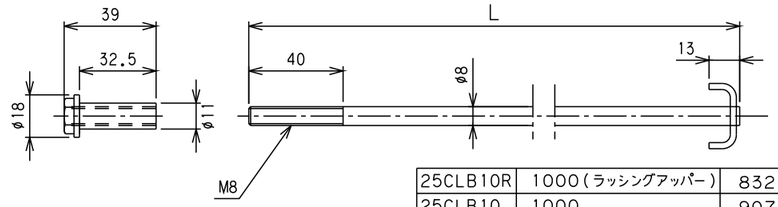

受注生産品

25CLB10R	1000（ラッシングアッパー）	832	0.35
25CLB10	1000	907	0.38
25CLB09R	900（ラッシングアッパー）	732	0.31
25CLB09	900	807	0.34
25CLB08R	800（ラッシングアッパー）	632	0.27
25CLB08	800	707	0.3
25CLB07R	700（ラッシングアッパー）	532	0.23
25CLB07	700	607	0.26
25CLB06R	600（ラッシングアッパー）	432	0.2
25CLB06	600	507	0.23
商品コード	煽り高さ	L	重量(Kg)

日軽38mm幅用通しボルト（TB型）

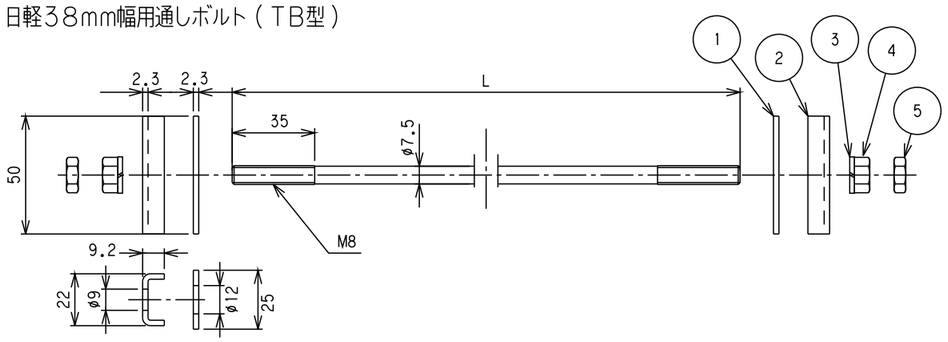

5	28N9999		M82種
4	28N008M		M81種
3	28SW08M		M8S/W
2	28TW60M	TW6	
1	28TW10M	TW1	
NO	商品コード	型番	備考

25TB8140	TB8140	1400	1315	0.458
25TB8130	TB8130	1300	1215	0.423
25TB8120	TB8120	1200	1115	0.388
25TB8110	TB8110	1100	1015	0.353
25TB8100	TB8100	1000	915	0.318
25TB8090	TB890	900	815	0.284
25TB8080	TB880	800	715	0.249
25TB8070	TB870	700	615	0.214
25TB8060	TB860	600	515	0.179
25TB8050	TB850	500	415	0.144
25TB8045	TB845	450	365	0.127
25TB8040	TB840	400	315	0.11
商品コード	型番	煽り高さ	L	重量(Kg)

ボルト・ネジ

日軽38mm幅用通しボルト（TBY型）

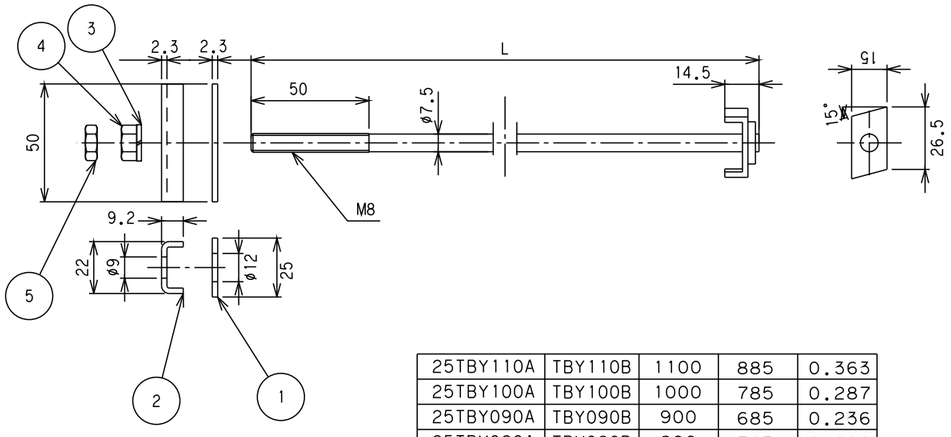

5	28N9999		M82種
4	28N008M		M81種
3	28SW08N		M8S/W
2	28TW60M	TW6	
1	28TW10M	TW1	
NO	商品コード	型番	備考

25TBY110A	TBY110B	1100	885	0.363
25TBY100A	TBY100B	1000	785	0.287
25TBY090A	TBY090B	900	685	0.236
25TBY080A	TBY080B	800	585	0.202
25TBY070A	TBY070B	700	485	0.168
25TBY060A	TBY060B	600	385	0.134
25TBY055A	TBY055B	550	335	0.117
25TBY050A	TBY050B	500	285	0.1
25TBY045A	TBY045B	450	235	0.083
25TBY040A	TBY040B	400	185	0.066
商品コード	型番	爆り高さ	L	重量(Kg)

日軽33mm幅用通しボルト（TBU−A型）

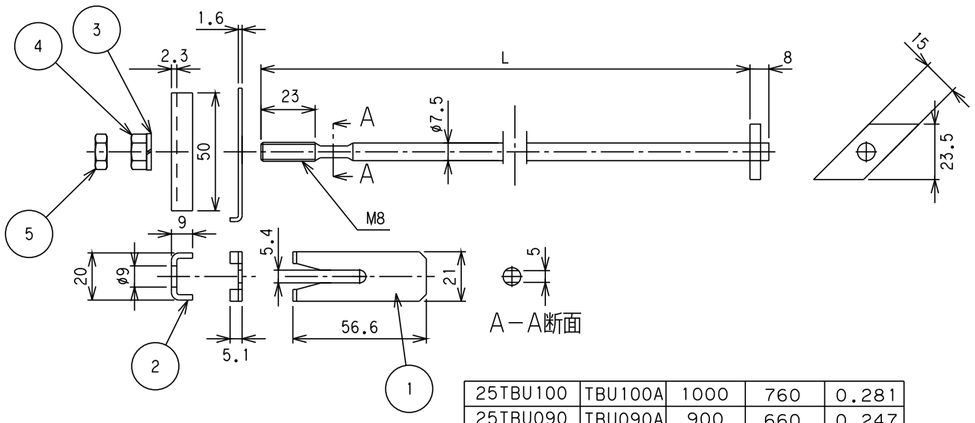

5	28N9999		M82種
4	28N008M		M81種
3	28SW08M		M8S/W
2	28TW90M	TW9	
1	28TW80M	TW8	
NO	商品コード	型番	備考

25TBU100	TBU100A	1000	760	0.281
25TBU090	TBU090A	900	660	0.247
25TBU080	TBU080A	800	560	0.212
25TBU070	TBU070A	700	460	0.178
25TBU060	TBU060A	600	360	0.143
25TBU050	TBU050A	500	260	0.108
25TBU040	TBU040A	400	160	0.075
商品コード	型番	爆り高さ	L	重量(Kg)

受け金具

1／2直受け金具

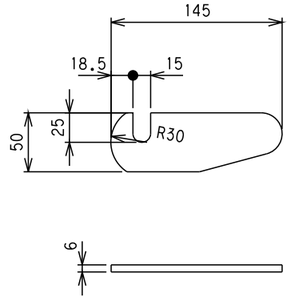

材質：SS400

064T650(L/R)	生地	0.27
商品コード	表面処理	重量(Kg)

1／2A受け金具

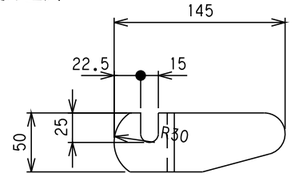

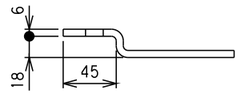

本図は（RH）を示し（LH）は本図と対称
材質：SS400

064A650(L/R)	生地	0.3
商品コード	表面処理	重量(Kg)

5／8受け金具

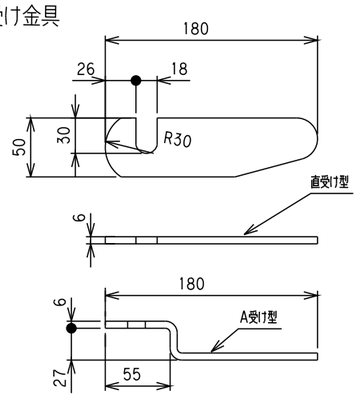

本図は（RH）を示し（LH）は本図と対称
材質：SS400

A受け	065A650(L/R)	生地	0.38
直受け	065T650(L/R)	生地	0.35
	商品コード	表面処理	重量(Kg)

受け金具

5/8受け金具8×50

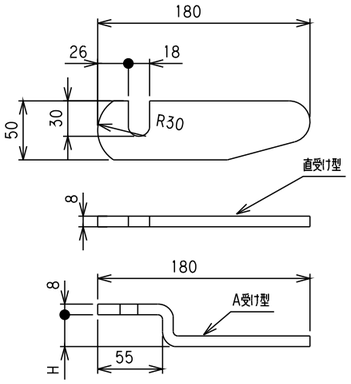

本図は（RH）を示し（LH）は本図と対称
材質：SS400

A受け	065A950(L/R)	生地	26	0.6
直受け	065T950(L/R)	生地	0	0.54
形状	商品コード	表面処理	H	重量(Kg)

3/4受け金具8×65

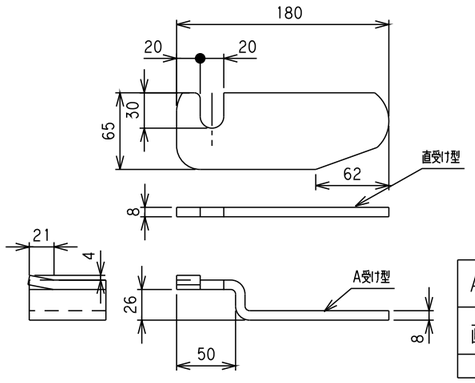

本図は（RH）を示し（LH）は本図と対称
材質：SS400

A受け	066A865M(L/R)	ユニクロメッキ	0.7
	066A865(L/R)	生地	
直受け	066T865M(L/R)	ユニクロメッキ	0.63
	066T865(L/R)	生地	
形状	商品コード	表面処理	重量(Kg)

チェーン掛け付き受け金具

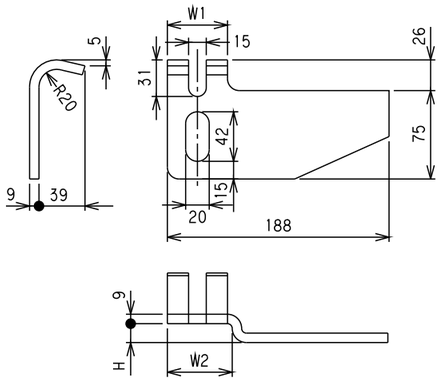

本図は（LH）を示し（RH）は本図と対称
材質：SS400
表面処理：ユニクロメッキ

06C5106(L/R)	51	55	6	0.96
06C5100(L/R)	51	55	0	0.93
商品コード	W1	W2	H	重量(Kg)

受け金具

5/8規格A受け

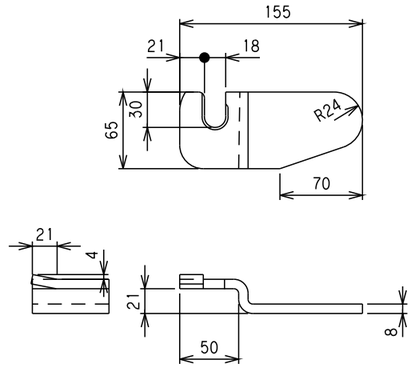

本図は（RH）を示し（LH）は本図と対称
材質：SS400

065AKKKM(L/R)	ユニクロメッキ	0.61
065AKKK(L/R)	生地	
商品コード	表面処理	重量(Kg)

5/8直受けSTD

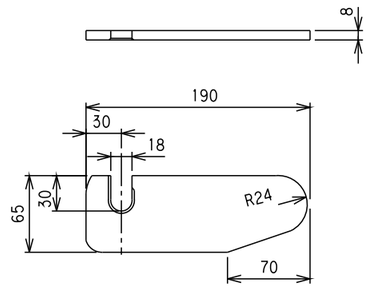

商品コード
本図は（RH）を示し（LH）は本図と対称
材質：SS400

065TKKK(L/R)	生地	0.64
商品コード	表面処理	重量(Kg)

STD直受け8×65

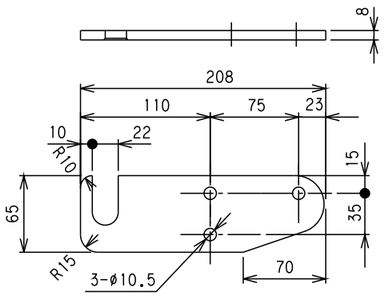

本図は（RH）を示し（LH）は本図と対称
材質：SS400
表面処理：ユニクロメッキ

06MT865A(L/R)	0.64
商品コード	重量(Kg)

受け金具

STDA受け22mmヌキ8×65

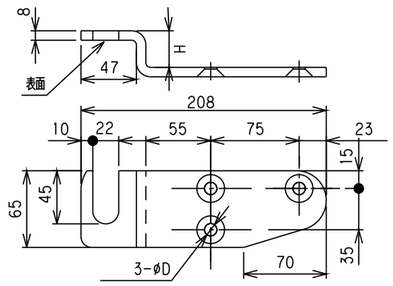

材質：SS400　ユニクロメッキ

06ND45A(L/R)	45	10.5	0.88
06ND40A(L/R)	40		0.86
06ND35A(L/R)	35		0.84
06ND30A(L/R)	30		0.82
06ND25A(L/R)	25		0.8
商品コード	H	D	重量(Kg)

材質：SS400　ユニクロメッキ

06ND45S(L/R)	45	10.5皿	0.88
06ND40S(L/R)	40		0.86
06ND35S(L/R)	35		0.84
06ND30S(L/R)	30		0.82
06ND25S(L/R)	25		0.8
商品コード	H	D	重量(Kg)

材質：SUS304　#400研磨

68ND40S(L/R)	40	10.5皿	0.86
68ND35S(L/R)	35		0.84
68ND30S(L/R)	30		0.82
68ND25S(L/R)	25		0.8
商品コード	H	D	重量(Kg)

本図は（RH）を示し（LH）は本図と対称

ステンレス受け22mm

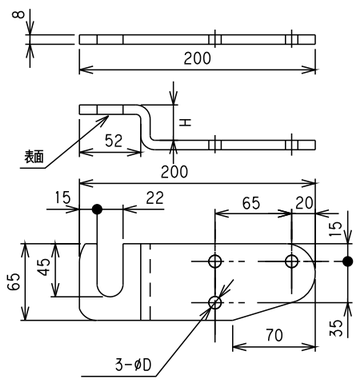

本図は（RH）を示し（LH）は本図と対称
材質：SUS304　#400研磨

A受け	68AU40S(L/R)	40	10.5皿	0.81
	68AU35S(L/R)	35	10.5皿	0.79
	68AU35A(L/R)	35	10.5	
	68AU30S(L/R)	30	10.5皿	0.77
	68AU30A(L/R)	30	10.5	
	68AU25S(L/R)	25	10.5皿	0.75
	68AU25A(L/R)	25	10.5	
直受け	68TU965(L/R)	0	10.5	0.67
形状	商品コード	H	D	重量(Kg)

受け金具

ステンレスチェーン掛け付き受け金具

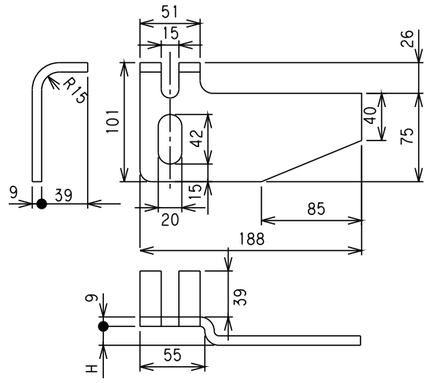

本図は（LH）を示し（RH）は本図と対称
材質：SUS304　#400研磨

68C5106(L/R)	6	0.89
68C5100(L/R)	0	0.88
商品コード	H	重量(Kg)

TKS直受け

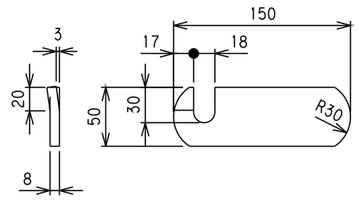

本図は（RH）を示し（LH）は本図と対称
材質：SS400

065TTKS(L/R)	生地	0.419
商品コード	表面処理	重量(Kg)

ブロックアオリ用丁番・裏座

ブロック用リヤー丁番(1/2)

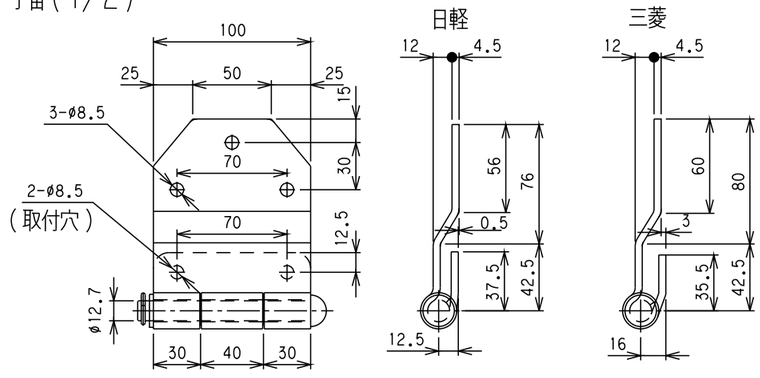

本図は右用(RH)を示し左用(LH)は本図と対称

三菱用	024ROM(L/R)	SS400	ユニクロメッキ	無し	0.79	
日軽用	024R2AN(L/R)	SS400	ユニクロメッキ	有り	0.78	受注生産品
	024RON(L/R)	SS400	ユニクロメッキ	無し	0.78	
	商品コード	材質	表面処理	取付穴	重量(Kg)	

ブロック用リヤー丁番(5/8)

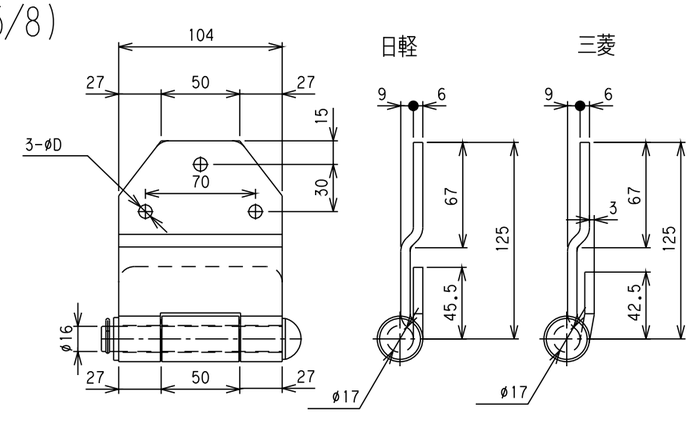

本図は右用(RH)を示し左用(LH)は本図と対称

三菱用	025ROM(L/R)	SS400	ユニクロメッキ	8.5	無し	1.19
日軽用	025ROO(L/R)	SS400	ユニクロメッキ	8.5	無し	1.18
	商品コード	材質	表面処理	D	取付穴	重量(Kg)

ブロックアオリ用丁番・裏座

脱着丁番(1/2)　受注生産

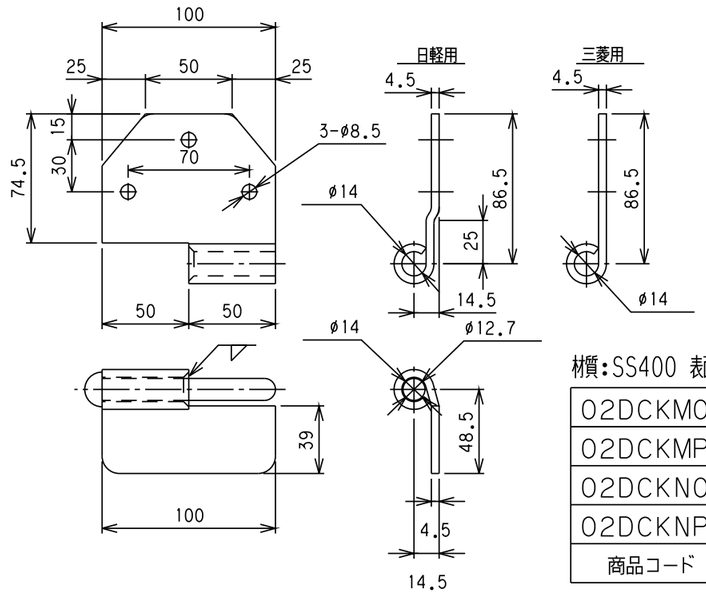

材質:SS400 表面処理:ユニクロメッキ 左右勝手違い有り

02DCKMO	無し	三菱	0.51
02DCKMP	有り	三菱	0.71
02DCKNO	無し	日軽	0.51
02DCKNP	有り	日軽	0.71
商品コード	ピンの有無	適応	重量(Kg)

ブロックアオリ用丁番・裏座

ハイド丁番(日軽)

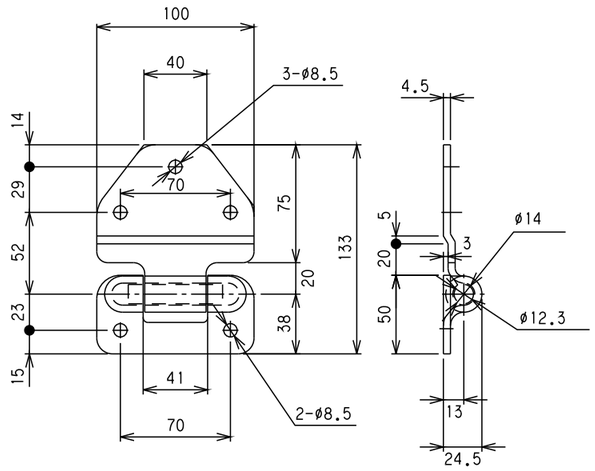

材質：高耐食メッキ鋼板

02HDN0D	静電塗装(グレー)	0.53
商品コード	表面処理	重量(Kg)

ハイド丁番(三菱)

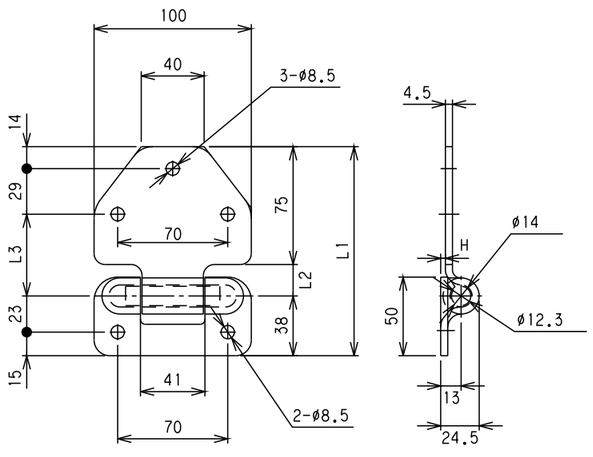

材質：高耐食メッキ鋼板 静電塗装(グレー)

02HDM7D	7	133	21	52	0.53
02HDM3D	3	133	20	52	0.53
商品コード	H	L1	L2	L3	重量(Kg)

ブロックアオリ用丁番・裏座

逆段脱着丁番　受注生産

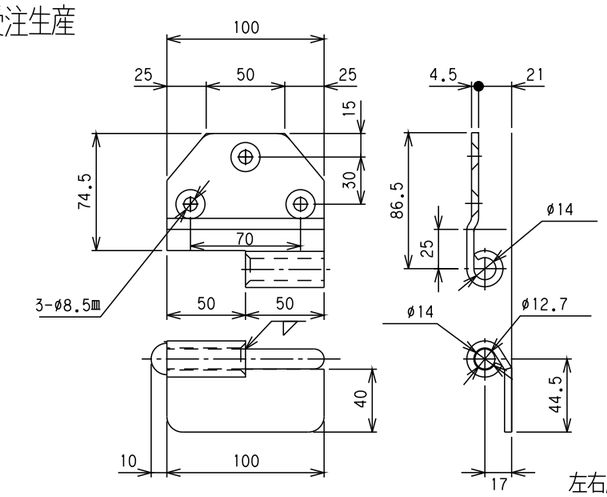

左右勝手違いあり

材質：SS400　表面処理：ユニクロメッキ

02DCKG0	無し	日軽	0.51
02DCKGP	有り	日軽	0.71
商品コード	ピンの有無	適応	重量(Kg)

ハイム丁番

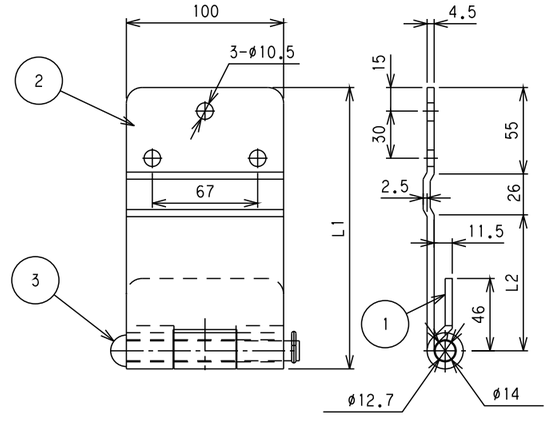

材質：SS400　表面処理：ユニクロメッキ

3	20141101	丸ピン(1/2X110)	共通		
2	02HM125MENN	ハイム125アングル用	125	217.5	125
2	02HM100MENN	ハイム100アングル用	100	192.5	100
2	02HM75MENN	ハイム75アングル用	75	167.5	75
1	02HMONN	ハイム丁番オン	共通		
NO	商品コード	名称	仕様	L1	L2

ブロックアオリ用丁番・裏座

ハイド丁番リヤー

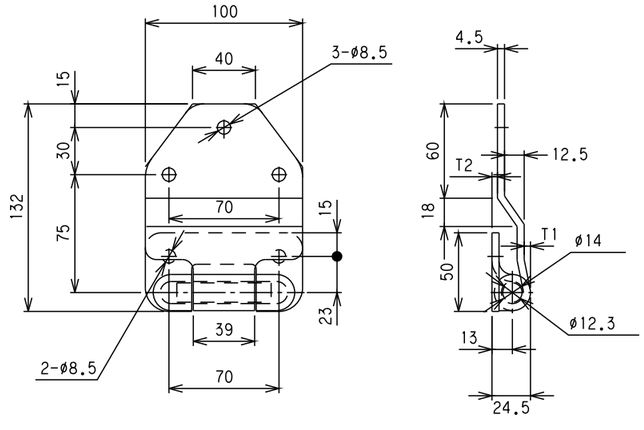

材質：高耐食メッキ鋼板　静電塗装（グレー）

02HDRON	7.5	0.5	0.56	日軽
02HDROM	4	3.5	0.56	三菱
商品コード	T1	T2	重(Kg)	備考

日軽用逆段サイド丁番

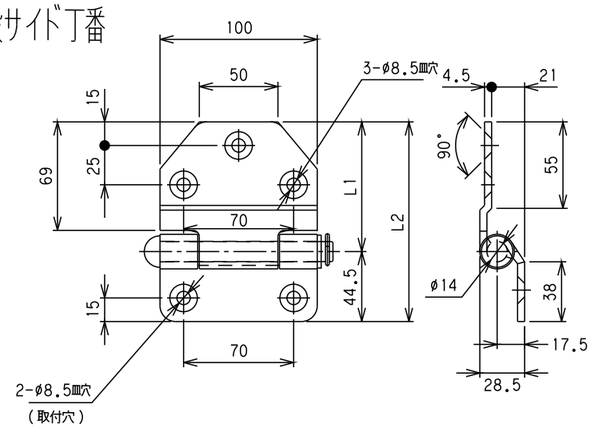

材質：SS400　本図は（LH）を示し（RH）は本図と対称

02GDKSO(L/R)	82.5	127	ユニクロメッキ	無し	0.66
02GDRSO(L/R)	82.5	127	ユニクロメッキ	有り	0.66
商品コード	L1	L2	表面処理	取付穴	重(Kg)

ブロックアオリ用丁番・裏座

三菱用サイド丁番

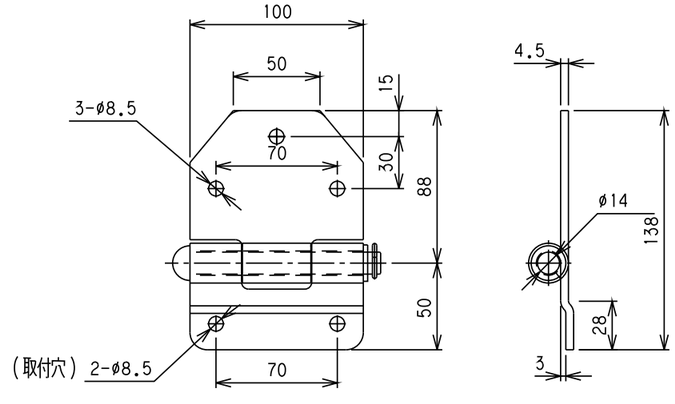

本図は（LH）を示し（RH）は本図と対称
材質：SS400　表面処理：ユニクロメッキ

02M0880(L/R)	有り	0.7
02M0800(L/R)	無し	
商品コード	取付穴	重(Kg)

ブロックアオリ用丁番・裏座

5/8三菱用サイド丁番

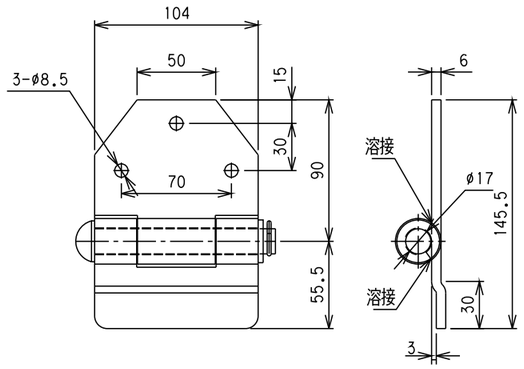

本図は（ＬＨ）を示し（ＲＨ）は本図と対称
材質：ＳＳ４００　表面処理：ユニクロメッキ

02MTB51(L/R)	1.1
商品コード	重量(Kg)

日軽用サイド丁番(5/8X90幅)

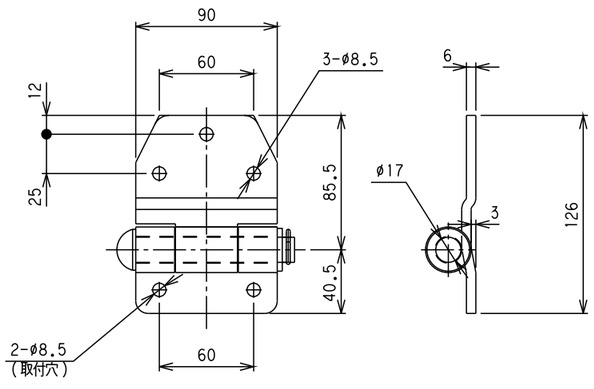

本図は（ＬＨ）を示し（ＲＨ）は本図と対称
材質：ＳＳ４００　表面処理：ユニクロメッキ

受注生産

02NKG90A(L/R)	有り	0.9
02NKG90(L/R)	無し	
商品コード	取付穴	重量(Kg)

ブロックアオリ用丁番・裏座

三菱用サイド丁番(5/8X90幅)

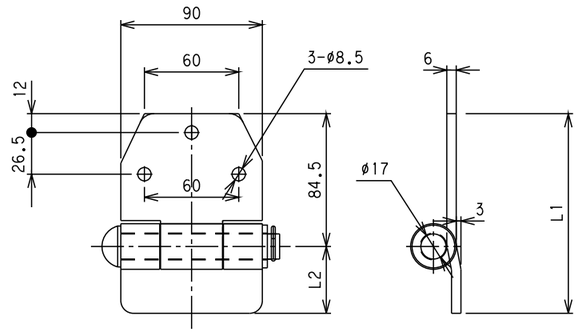

本図は（ＬＨ）を示し（ＲＨ）は本図と対称
材質：ＳＳ４００　表面処理：ユニクロメッキ

02MTB90(L/R)	126	41.5	無し	0.9
商品コード	L1	L2	取付穴	重量(Kg)

日軽用サイド丁番

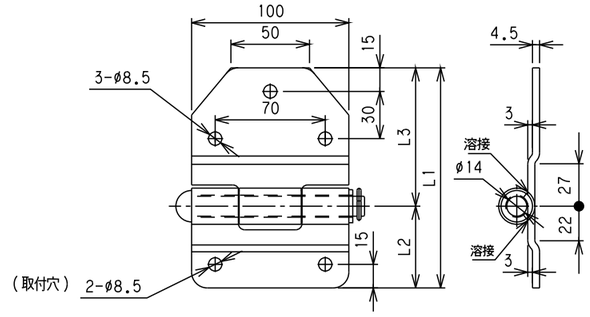

本図は（ＬＨ）を示し（ＲＨ）は本図と対称
材質　SS400

02N0880(L/R)	138	50	88	ユニクロ	有り	無し	0.69
02N0800(L/R)	138	50	88	ユニクロ	無し	無し	0.7
商品コード	L1	L2	L3	表面処理	取付穴	溶接	重量(Kg)

ブロックアオリ用丁番・裏座

日軽用サイド丁番(5/8)

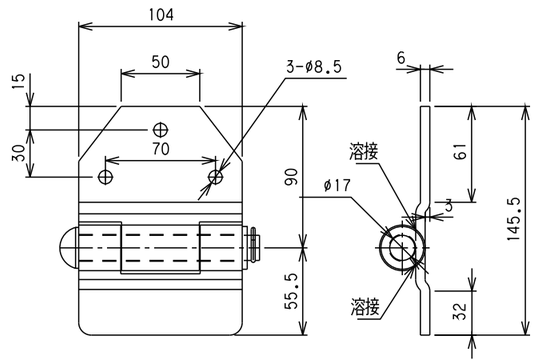

本図は(LH)を示し(RH)は本図と対称
材質:SS400　表面処理:ユニクロメッキ

02NKG51(L/R)	丸ピン	無し	1.1
商品コード	ピン仕様	取付穴	重量(Kg)

5/8逆段丁番90幅 受注生産

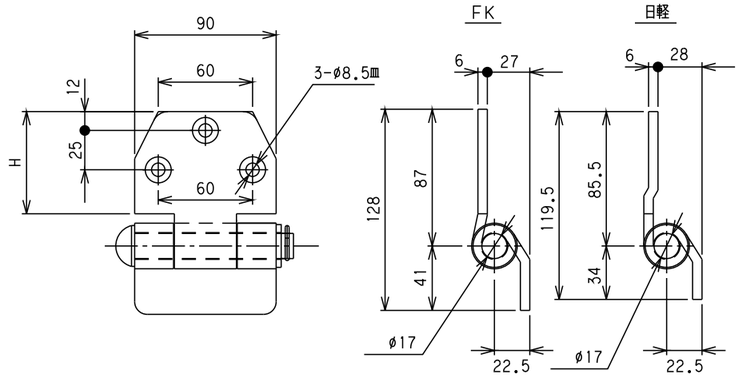

本図は(LH)を示し(RH)は本図と対称
材質:SS400　表面処理:ユニクロメッキ

日軽	02GD900(L/R)	69	0.9
FK	02GDFK0(L/R)	50	0.85
	商品コード	H	重量(Kg)

ブロックアオリ用丁番・裏座

L型補強付丁番

受注生産

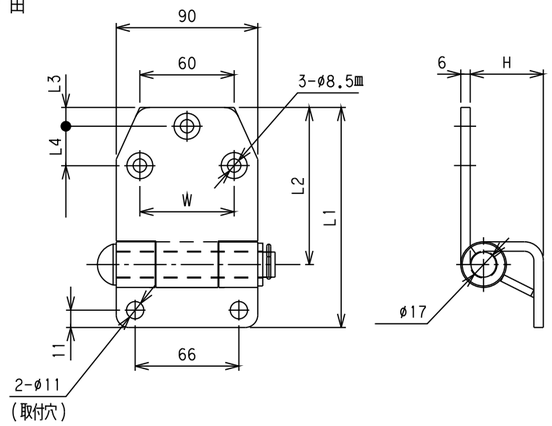

本図は(LH)を示し(RH)は本図と対称
材質:SS400　表面処理:ユニクロメッキ

TQ型	02LHTQA(L/R)	146	97	13	32	60	44	有り	1.14
TQ型	02LHTQ(L/R)	146	97	13	32	60	44	無し	1.14
型式	商品コード	L1	L2	L3	L4	W	H	取付穴	重量(Kg)

ステンレスハイド丁番(三菱)

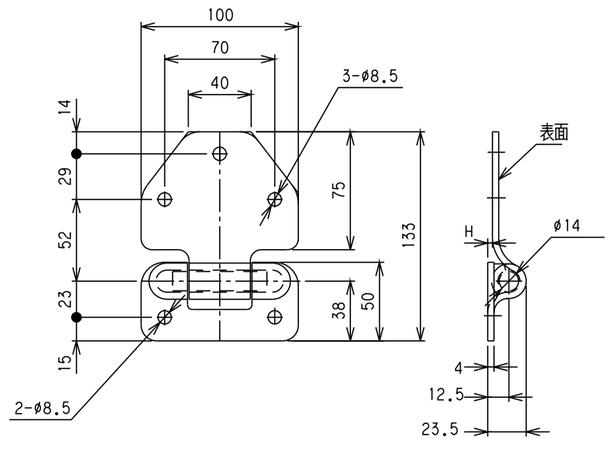

材質:SUS304　#400研磨

67HDM3D	3	0.47
商品コード	H	重量(Kg)

ブロックアオリ用丁番・裏座

ステンレスハイド丁番(日軽)

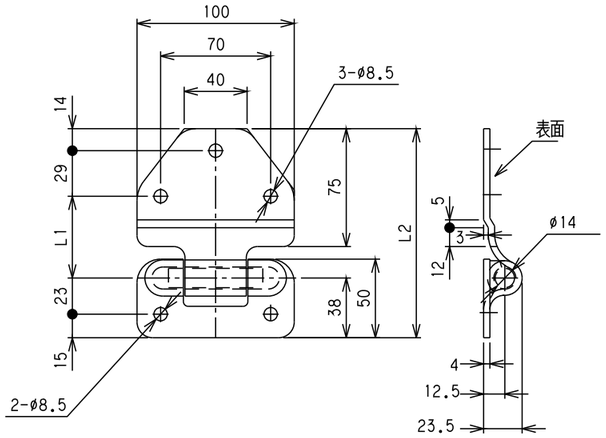

材質：SUS304　#400研磨

67HDN0D	52	133	0.47
商品コード	L1	L2	重量(Kg)

ステンレスサイド丁番(日軽)

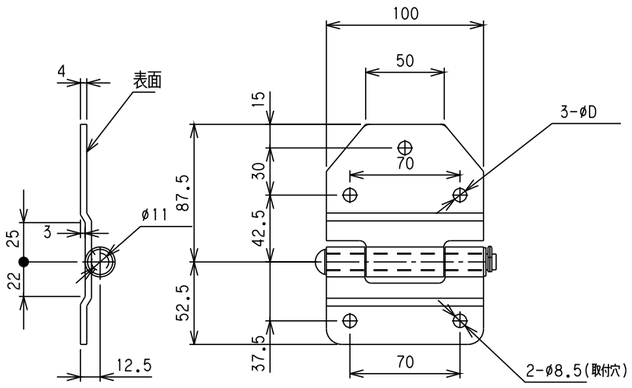

本図は(LH)を示し(RH)は本図と対称
材質：SUS304　#400研磨

67NKG0(L/R)	8.5	有り	0.56
商品コード	D	取付穴	重量(Kg)

ブロックアオリ用丁番・裏座

ステンレスリヤー丁番

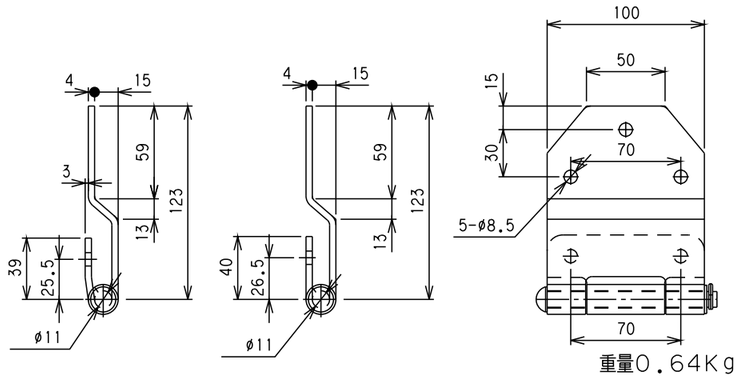

三菱用:商品コード6710R0M(L/R)　日野用:商品コード6710R0N(L/R)

本図は(LH)を示し(RH)は本図と対称
材質：SUS304　#400研磨

ステンレス逆段丁番

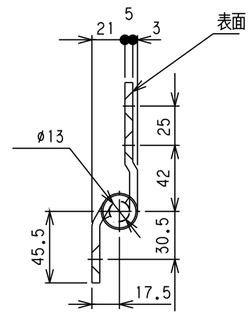

日軽用
商品コード:6754GD(L/R)

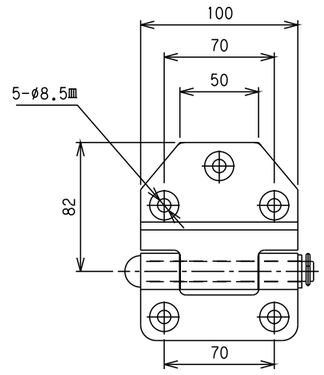

重量0.71Kg

本図は(LH)を示し(RH)は本図と対称
材質：SUS304　#400研磨

ブロックアオリ用丁番・裏座

日軽ステンレスサイド丁番

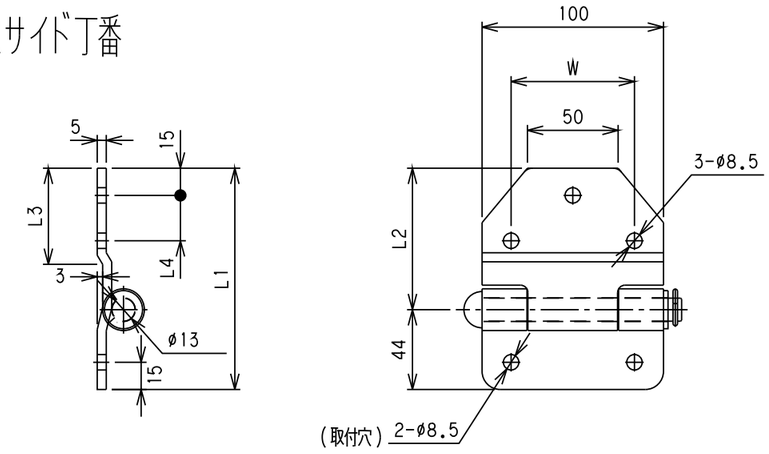

本図は（ＬＨ）を示し（ＲＨ）は本図と対称
材質：ＳＵＳ３０４　＃４００研磨

6754NKG(L/R)	122	78	53	25	68	有り	0.72
商品コード	L1	L2	L3	L4	W	取付穴	重量(Kg)

ブロックアオリ用丁番・裏座

日軽ステンレス逆段丁番

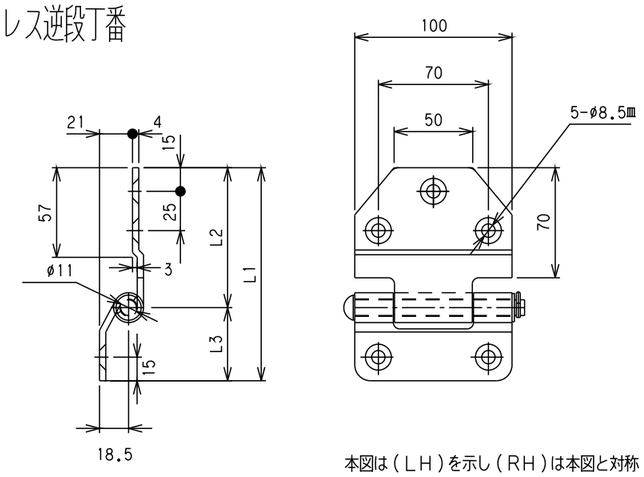

本図は（ＬＨ）を示し（ＲＨ）は本図と対称
材質：ＳＵＳ３０４　＃４００研磨

67NKGGD(L/R)	128.5	82	46.5	0.52
商品コード	L1	L2	L3	重量(Kg)

ステンレスリヤー丁番

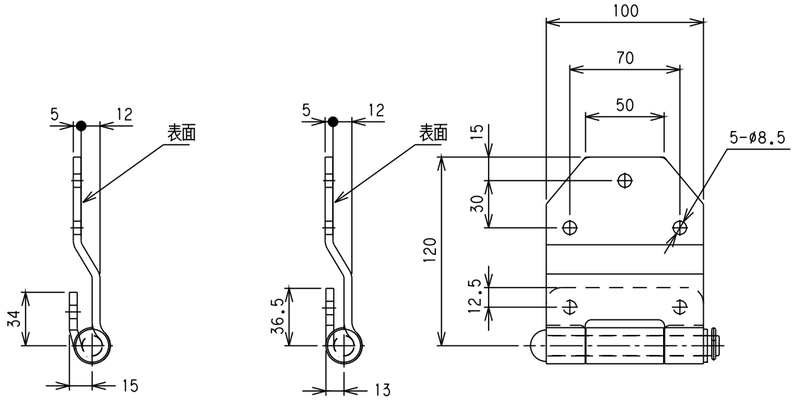

商品ｺｰﾄﾞ:6754R0M(L/R)
三菱
受注生産

商品ｺｰﾄﾞ:6754R0N(L/R)
日軽

重量０．８Ｋｇ
本図は（ＬＨ）を示し（ＲＨ）は本図と対称
材質：ＳＵＳ３０４　＃４００研磨

ブロックアオリ用丁番・裏座

ステンレスサイド丁番(三菱)

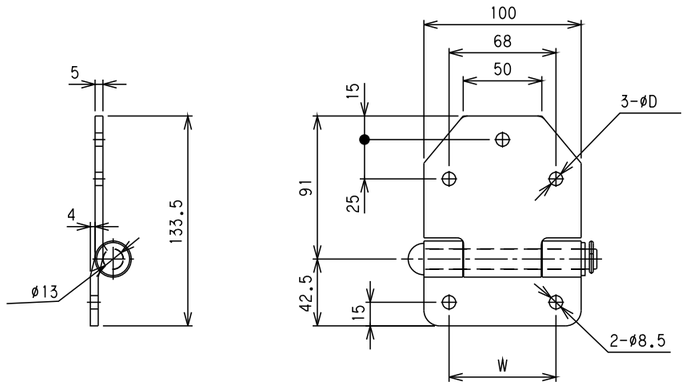

本図は(LH)を示し(RH)は本図と対称
材質:SUS304　#400研磨

6754MTB(L/R)	68	8.5	0.72
商品コード	W	D	重(Kg)

ステンレスサイド丁番(三菱)

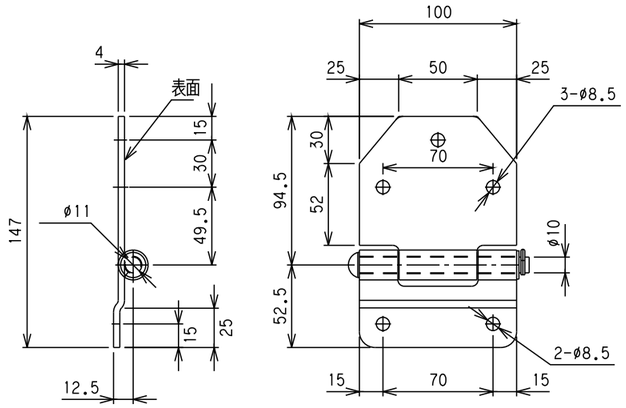

本図は(LH)を示し(RH)は本図と対称
材質:SUS304　#400研磨

67MTBO(L/R)	0.58
商品コード	重(Kg)

ブロックアオリ用丁番・裏座

アルミ丁番裏用ライナー

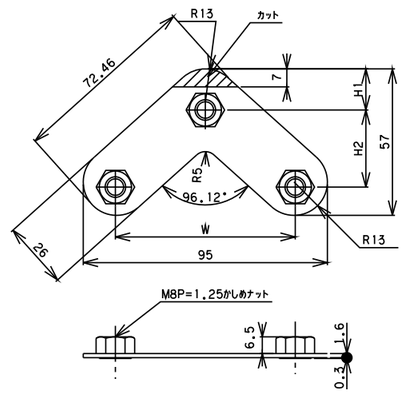

	0503260	11	32	60	02LHTQ
	0503070	16	30	70	67MTBO
	0503068	16	30	68	
	0502568	16	25	68	6754NKG
カット	0502970C	16	29	70	67HDM3D
	0502970	16	29	70	67HDNOD
	0502570	16	25	70	67HNGDRS
	商品コード	H1	H2	W	対応丁番

ブロックアオリ用丁番・裏座

ハイド丁番NKG逆段用

商品コード67HNGDRS
SUS304 #400研磨

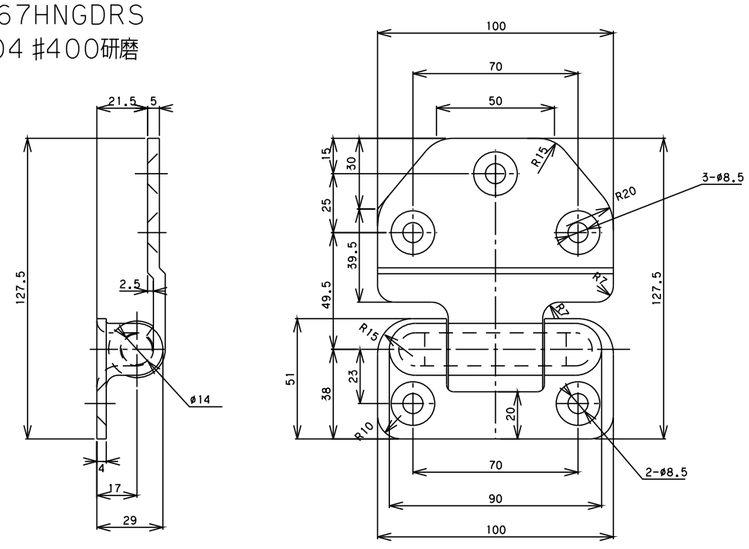

ハイド丁番三菱逆段用

商品コード67HMGDRS
SUS304 #400研磨

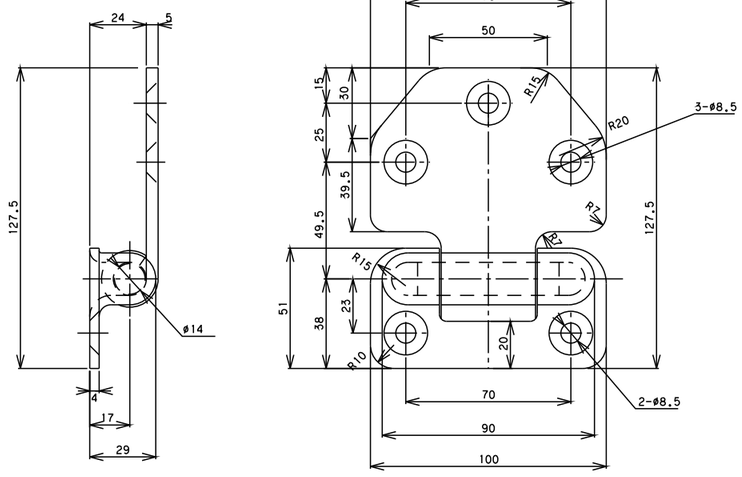

ブロックアオリ用丁番・裏座

ハイド逆段丁番日軽21㎜段差

商品コード02HDGDN
高耐食メッキ鋼板　静電塗装　（グレー）

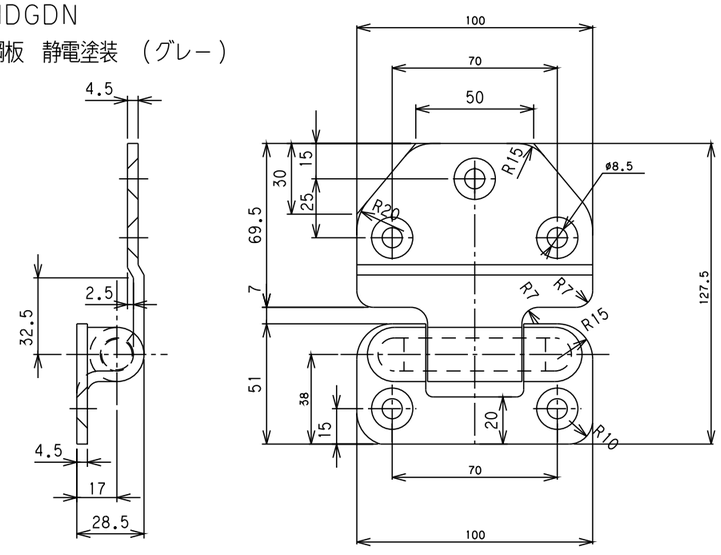

ハイド逆段丁番三菱24㎜段差

商品コード02HDGDM
高耐食メッキ鋼板　静電塗装　（グレー）

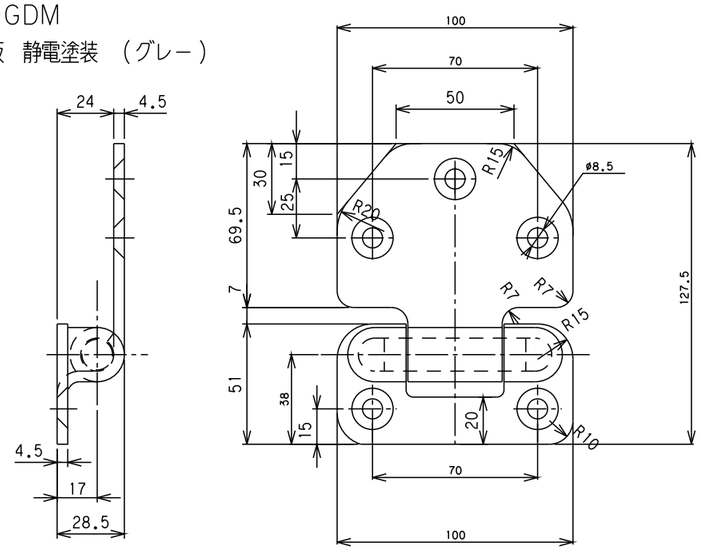

ブロックアオリ用丁番・裏座

ステンレスハイドリヤ丁番(日軽)

商品コード 67HDRON
SUS304 #400研磨

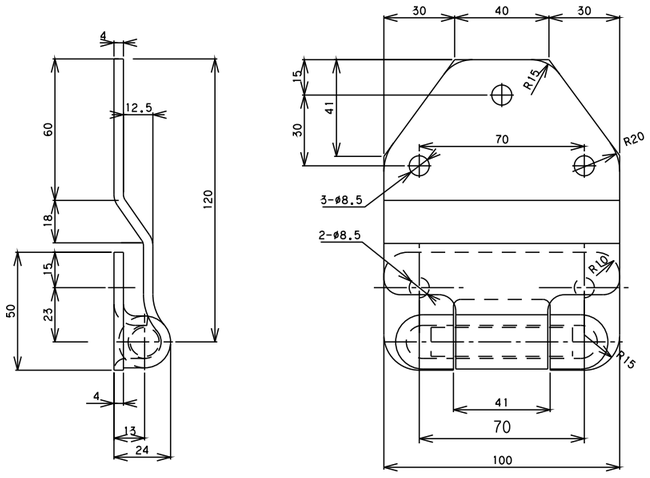

ステンレスハイドリヤ丁番(三菱)

商品コード 67HDROM
SUS304 #400研磨

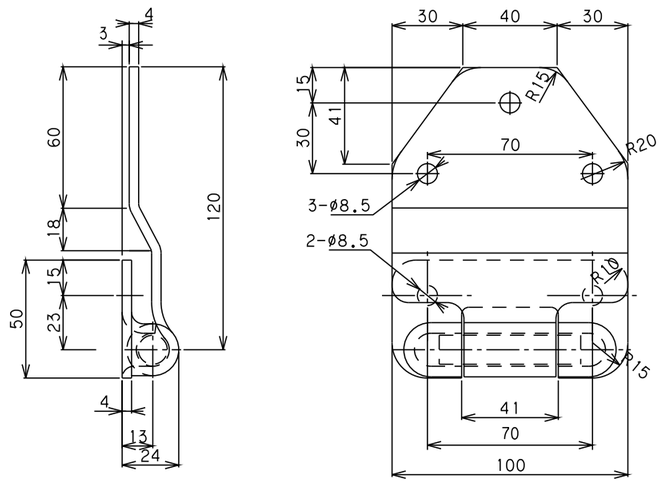

丁番

1/2短丁番

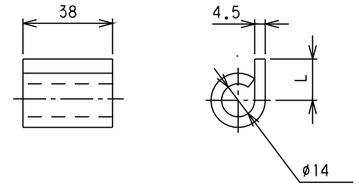

材質：SS400　生地

03TB430	41.5	0.11
03TB406	17.5	0.08
商品コード	L	重量(Kg)

5/8短丁番

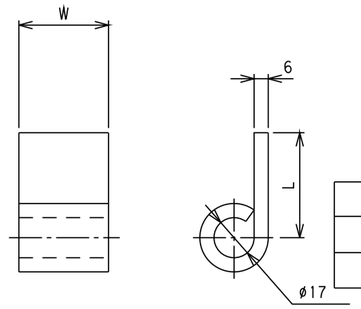

材質：SS400　生地

03TB530	44.5	38	無し	0.15
03TB506	20.5	38	無し	0.11
商品コード	L	W	取付穴	重量(Kg)

エルフ丁番

受注生産

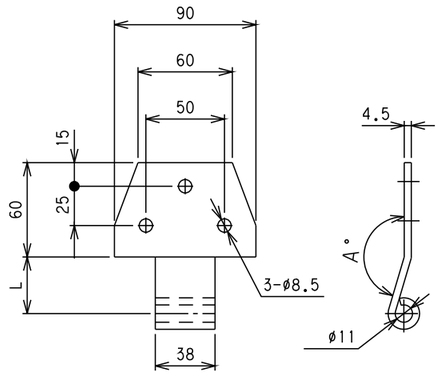

材質：SS400　ユニクロメッキ

02ELFOS	31	177	0.26
02ELFOR	36	163.5	0.27
商品コード	L	A	重量(Kg)

丁番

5/8片ピン付丁番

本図は（ＲＨ）を示し（ＬＨ）は本図と対称

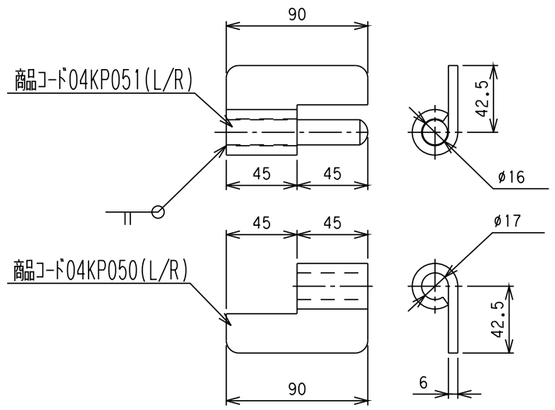

材質：SS400　生地

本図は（ＬＨ）を示し（ＲＨ）は本図と対称

大平丁番

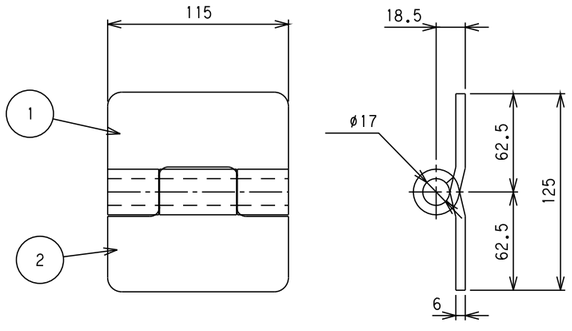

材質：SS400　生地

2	大平丁番オン	04TH50N	生地	0.95
1	大平丁番メン	04TH50M	生地	
	品名	商品コード	表面処理	重量(Kg)

丁番

1/2下丁番

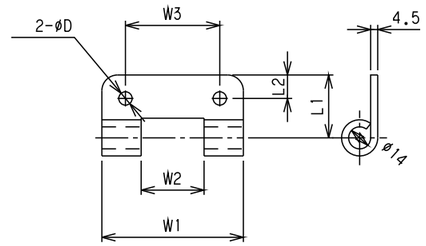

材質：SS400

04SC401M	ﾕﾆｸﾛﾒｯｷ	8.5	90	40	60	40	15	有り	0.2
04SC401	生地	8.5	90	40	60	40	15	有り	
04SC400M	ﾕﾆｸﾛﾒｯｷ		90	40		40		無し	
04SC400	生地		90	40		40		無し	
商品コード	表面処理	D	W1	W2	W3	L1	L2	取付穴	重量(Kg)

5/8下丁番

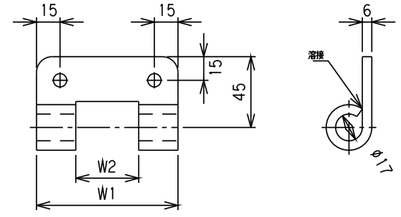

材質：SS400

04SC50YM	ﾕﾆｸﾛﾒｯｷ	90	40		無し	有り	0.3
04SC503	生地	90	40	10.5	有り	無し	
04SC501M	ﾕﾆｸﾛﾒｯｷ	90	40	8.5	有り	無し	
04SC501	生地	90	40	8.5	有り	無し	
04SC500M	ﾕﾆｸﾛﾒｯｷ	90	40		無し	無し	
04SC500	生地	90	40		無し	無し	
商品コード	表面処理	W1	W2	D	取付穴	溶接	重量(Kg)

丁番

1/2丸ピン

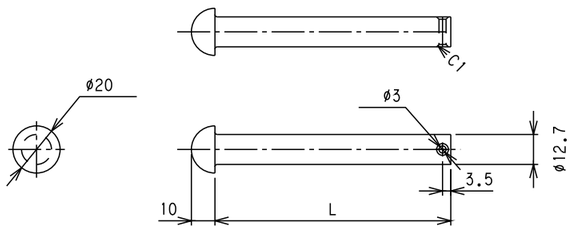

材質：SS400

2042101	210	ユニクロメッキ
2041201	120	ユニクロメッキ
2041101	110	ユニクロメッキ
2041001	100	ユニクロメッキ
商品コード	L	表面処理

5/8丸ピン

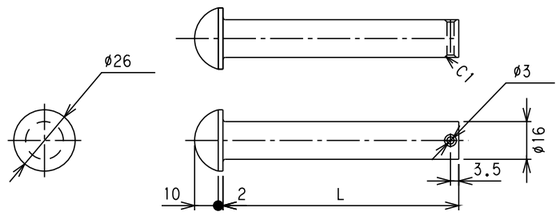

材質：SS400

2051271	127	ユニクロメッキ
2051201	120	ユニクロメッキ
2051151	115	ユニクロメッキ
2051051	105	ユニクロメッキ
2051001	100	ユニクロメッキ
商品コード	L	表面処理

丁番

ステンレス1/2丸ピン

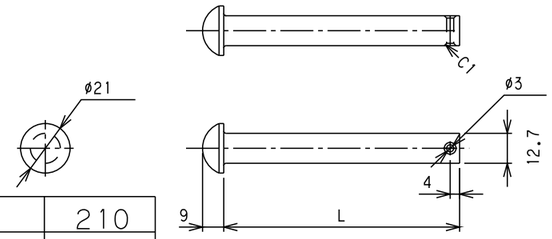

材質：SUS304

67P4210	210
67P4110	110
商品コード	L

ステンレス10丸ピン

材質：SUS304

商品コード　67P10108

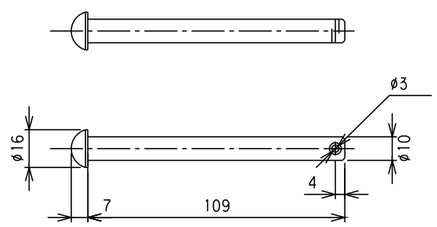

ステンレス5/8丸ピン

商品コード：67P5100

材質：SUS304

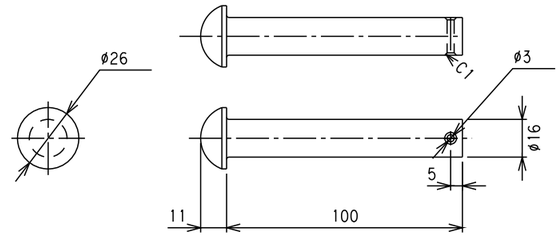

丁番

1/2折り曲ガピン

商品コード：204M00S

材質：SS400　ユニクロメッキ

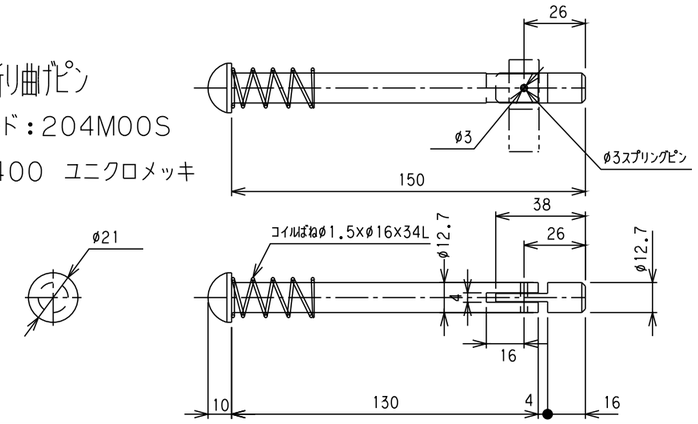

1/2ステンレス折り曲ガピン

商品コード：67PM4100CS

材質：SUS304 #400研磨

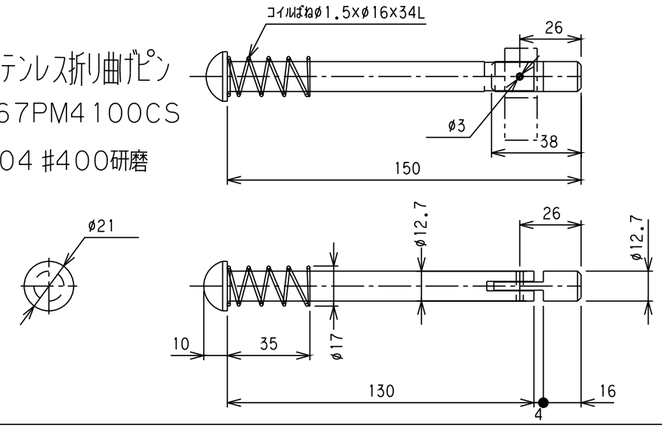

5/8折り曲ガピン

商品コード：205M00S

材質：SS400　ユニクロメッキ

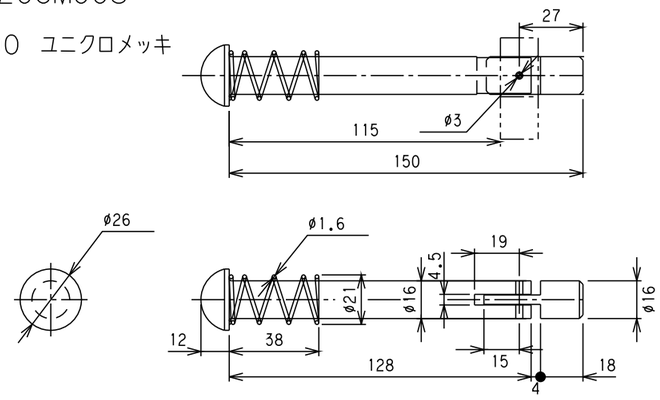

バネカン

バネカン特小215L

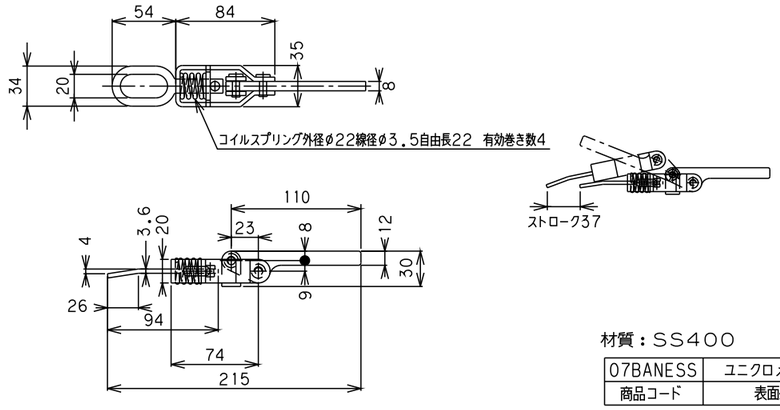

材質：SS400

07BANESS	ユニクロメッキ	0.35
商品コード	表面処理	重量(Kg)

バネカン特小200L

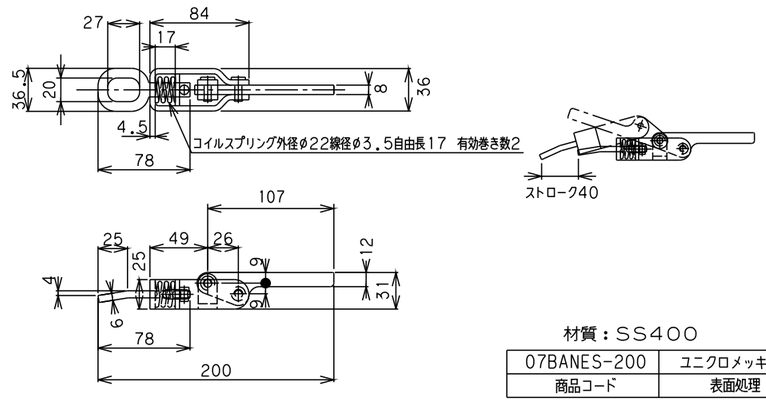

材質：SS400

07BANES-200	ユニクロメッキ	0.38
商品コード	表面処理	重量(Kg)

バネカン鍛造

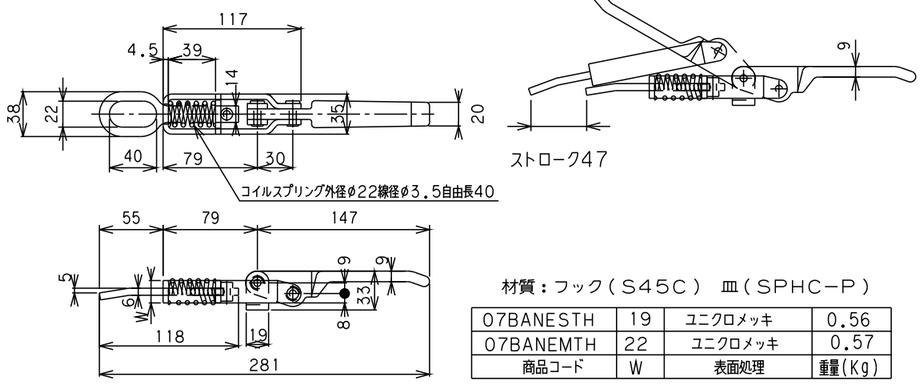

材質：フック（S45C）　皿（SPHC−P）

07BANESTH	19	ユニクロメッキ	0.56
07BANEMTH	22	ユニクロメッキ	0.57
商品コード	W	表面処理	重量(Kg)

バネカン

バネカン短　鍛造

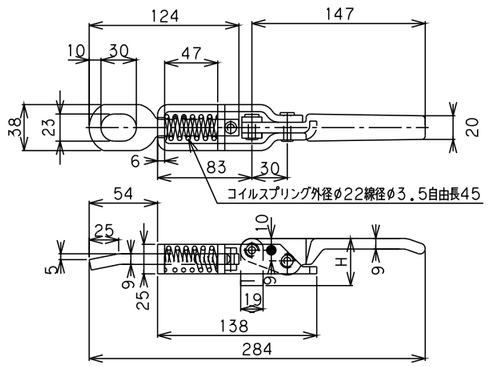

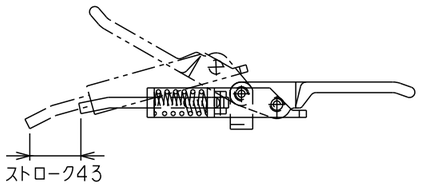

材質：SS400

07BANETTH-40H	40	ユニクロメッキ	0.79
07BANETTH-33H	33	ユニクロメッキ	0.78
商品コード	H	表面処理	重量(Kg)

バネカンTR型

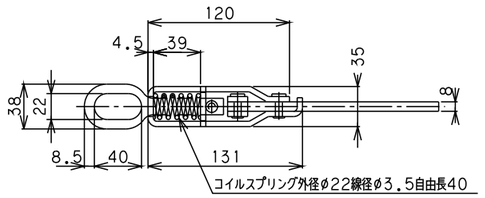

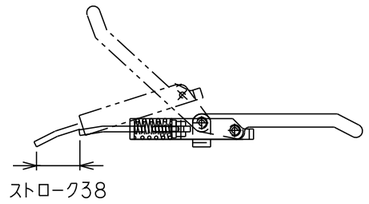

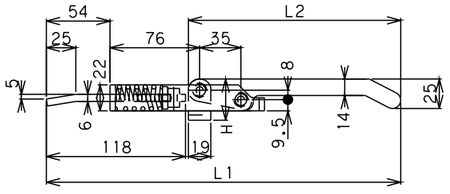

材質：SS400
表面処理 ユニクロメッキ

07BANTS	35	150	270	0.49
07BANTL	35	180	300	0.52
商品コード	H	L1	L2	重量(Kg)

ステンレス特小バネカン　C型

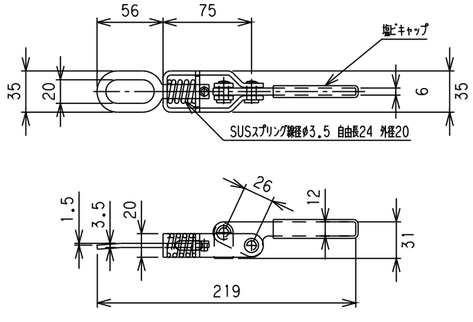

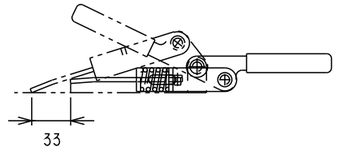

材質：SUS304
表面処理：#400研磨

68BANESS-215	0.24
商品コード	重量(Kg)

バネカン

ステンレス特小バネカン

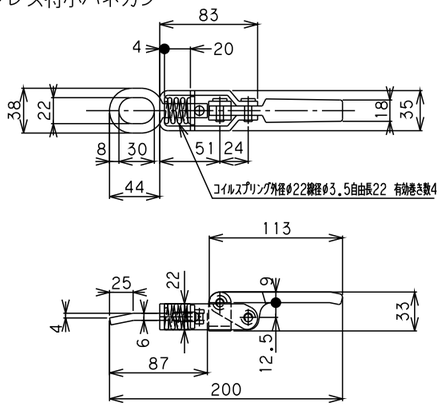

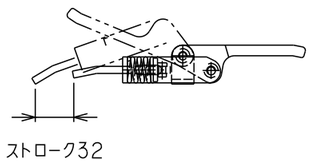

材質：SUS304

68BANSS	バレル研磨	0.4
商品コード	表面処理	重量(Kg)

ステンレスバネカン

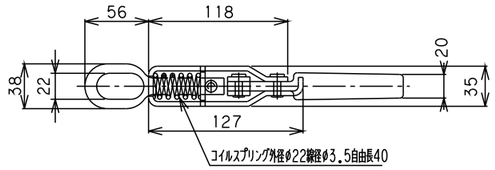

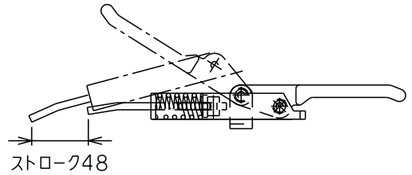

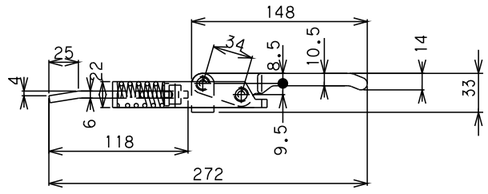

材質：SUS304

68BKOLH	バレル研磨	0.5
商品コード	表面処理	重量(Kg)

ステンレス座付バネカン

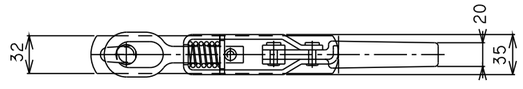

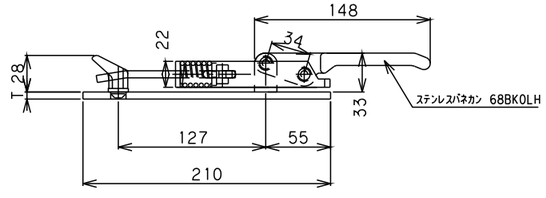

材質：SUS304

68Z12TT	12	バレル研磨	1.17
68Z92TT	9		1.01
68Z62TT	6		0.85
商品コード	T	表面処理	重量(Kg)

バネカン

座付バネカン

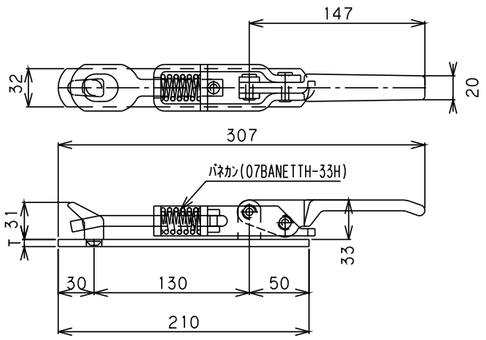

材質：SS400

07Z12TTM	12	ユニクロメッキ	1.59
07Z92TTM	9	ユニクロメッキ	1.34
07Z62TTM	6	ユニクロメッキ	1.09
商品コード	T	表面処理	重量(Kg)

ステンレスバネカン（リンギ入れ箱用）
商品コード：68BANESS-RNK
材質：SUS304　#400研磨

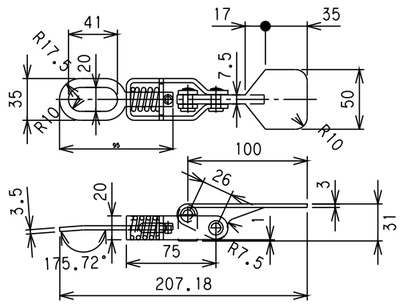

バネカン

ウイングロック幅狭タイプ（短尺座板）

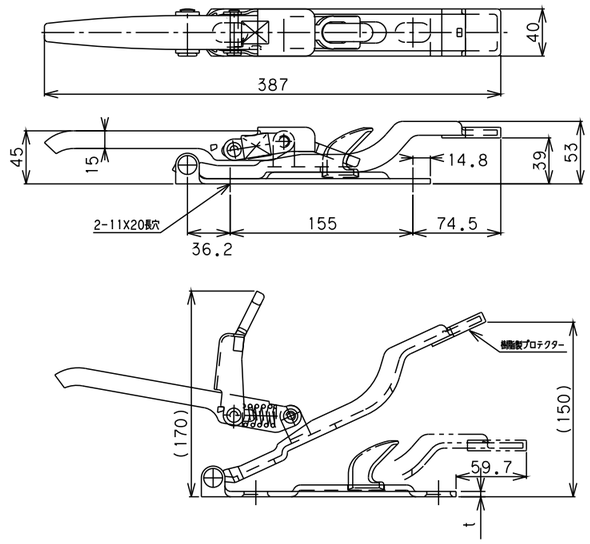

商品コード：07WL134　幅狭用プロテクター7792-134

07WL198	SS400	4.5	ユニクロメッキ
商品コード	材質	t	表面処理

ウイングロック幅狭タイプ（長尺座板）

商品コード：07WL155　ガイドブロック7792-155
商品コード：07WL134　幅狭用プロテクター7792-134

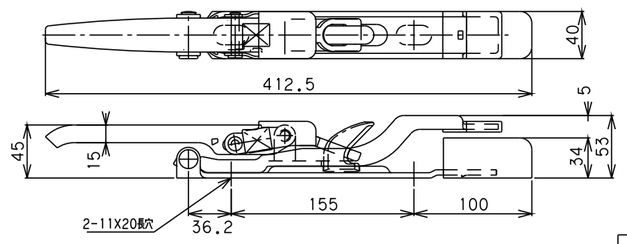

68WL125	SUS304	#400研磨
07WL098	SS400	ユニクロメッキ
商品コード	材質	表面処理

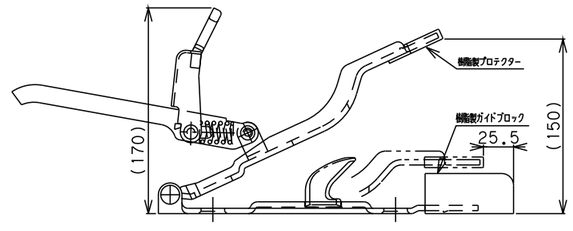

バネカン

ウイングロック幅広タイプ（長尺座板）

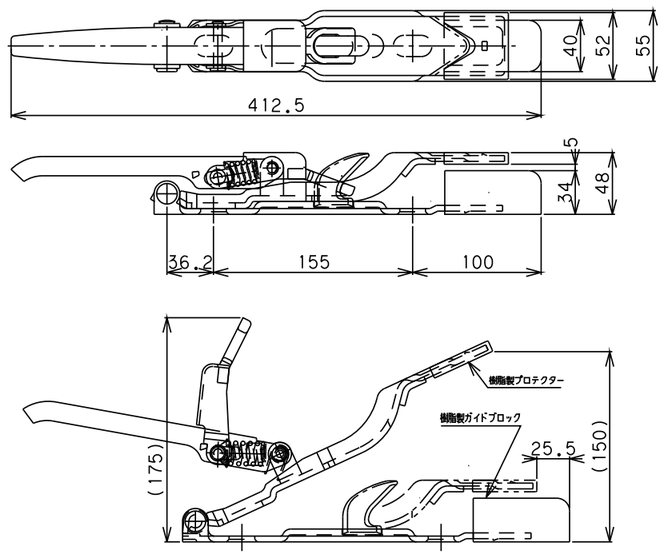

商品コード：07WL155 ガイドブロック 7792-155
商品コード：07WL135 幅広用プロテクター7792-135

68WL126	SUS304	#400研磨
07WL139	SS400	ユニクロメッキ
商品コード	材質	表面処理

バネカン

バネカン受け鍛造

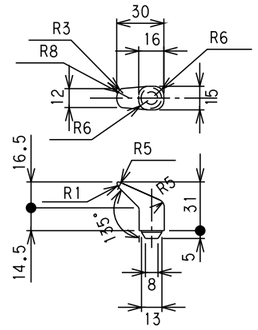

07BANEUT	S20C	生地	0.05
07BANEUTM	S20C	ユニクロメッキ	0.05
68BANEUT	SUS304	バレル研磨	0.05
商品コード	材質	表面処理	重量(Kg)

バネカン受け大

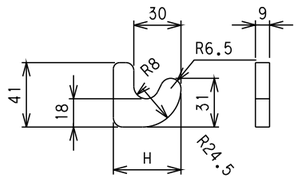

材質 SS400

07BANEW	43	生地	0.07
07BANEU	40		0.065
商品コード	H	表面処理	重量(Kg)

SUSバネカン受け

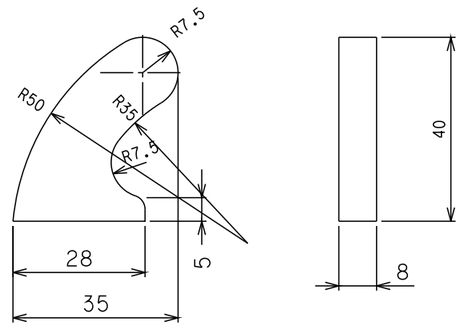

材質 SUS304

68BANEQ	バレル研磨	0.047
商品コード	表面処理	重量(Kg)

SUSバネカン受け丸棒

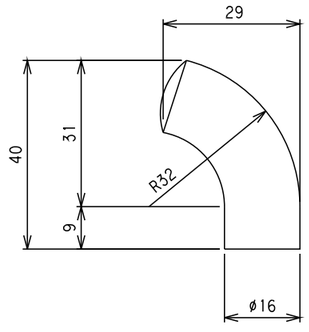

材質 SUS304

68BANEB	2B	0.068
商品コード	表面処理	重量(Kg)

ロープ通し

小ロープ通しSTD用アウター

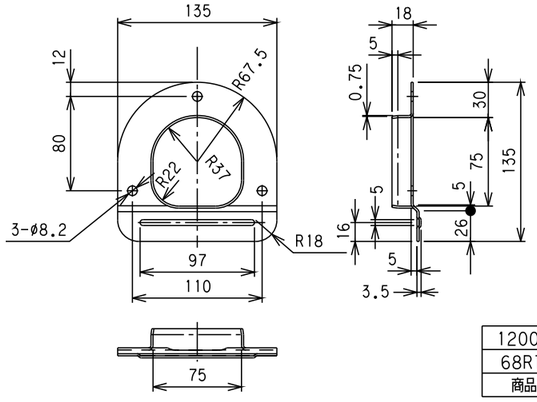

1200S0SM	SPCC	1.8mm	ユニクロメッキ	0.21
68RTS0S	SUS304	2.0mm	#400研磨	0.21
商品コード	材質	板厚	表面処理	重量(Kg)

小ロープ通し薄型用アウター

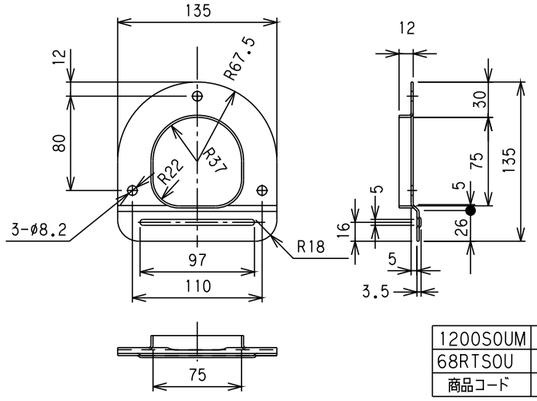

1200S0UM	SPCC	1.8mm	ユニクロメッキ	0.2
68RTS0U	SUS304	1.5mm	#400研磨	0.2
商品コード	材質	板厚	表面処理	重量(Kg)

小ロープ通しキャンター用アウター

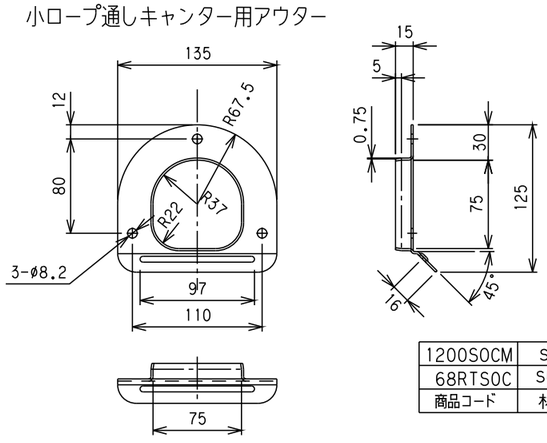

1200S0CM	SPCC	1.8mm	ユニクロメッキ	0.21
68RTS0C	SUS304	1.5mm	#400研磨	0.2
商品コード	材質	板厚	表面処理	重量(Kg)

ロープ通し

小ロープ通しブロック用アウター

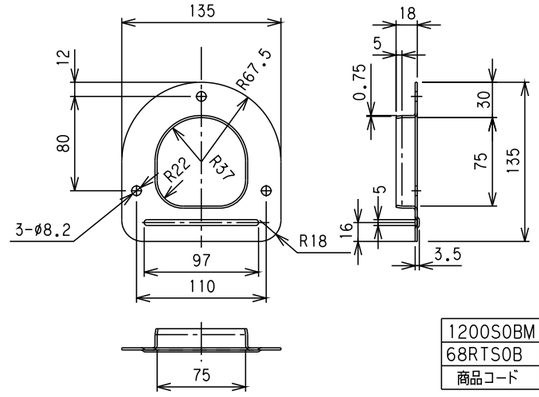

1200S0BM	SPCC	1.8mm	ユニクロメッキ	0.21
68RTS0B	SUS304	1.5mm	#400研磨	0.2
商品コード	材質	板厚	表面処理	重量(Kg)

小ロープ通しデュトロ用アウター

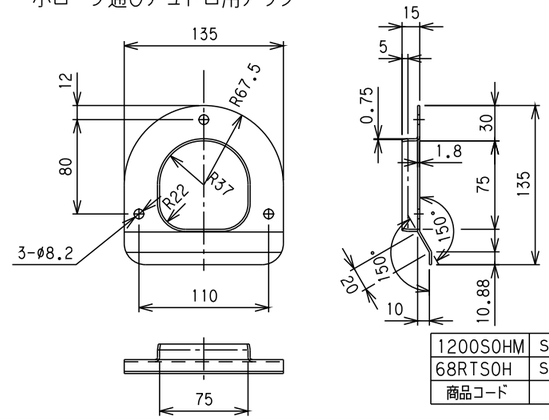

1200S0HM	SPCC	1.8mm	ユニクロメッキ	0.21
68RTS0H	SUS304	1.5mm	#400研磨	0.2
商品コード	材質	板厚	表面処理	重量(Kg)

小ロープ通しSTD用インナー(キャンター、デュトロと共有)

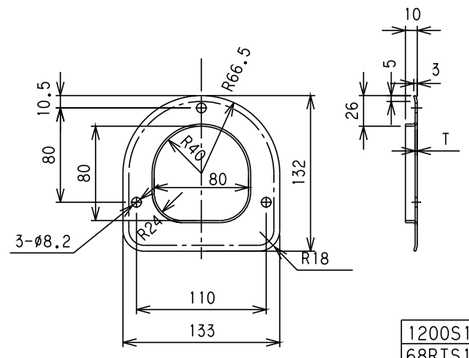

1200S1KM	SPCC	1.8mm	ユニクロメッキ	0.21
68RTS1K	SUS304	1.5mm	#400研磨	0.2
商品コード	材質	板厚	表面処理	重量(Kg)

ロープ通し

小ロープ通しブロック用インナー

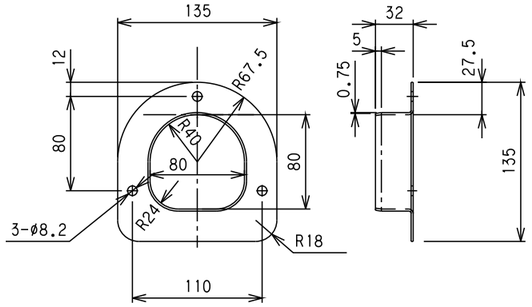

1200S1BM	SPCC	1.8mm	ユニクロメッキ	0.21
68RTS1B	SUS304	1.5mm	#400研磨	0.2
商品コード	材質	板厚	表面処理	重量(Kg)

大ロープ通しアウター

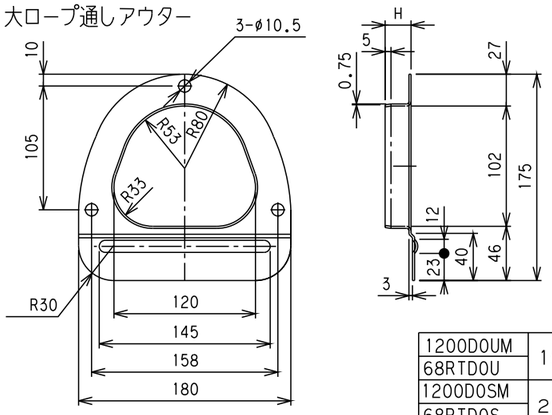

1200D0UM	15	SPCC	1.8mm	ユニクロメッキ	0.26
68RTD0U		SUS304	1.5mm	#400研磨	0.25
1200D0SM	22	SPCC	1.8mm	ユニクロメッキ	0.32
68RTD0S		SUS304	1.5mm	#400研磨	0.31
商品コード	H	材質	板厚	表面処理	重量(Kg)

大ロープ通しインナー

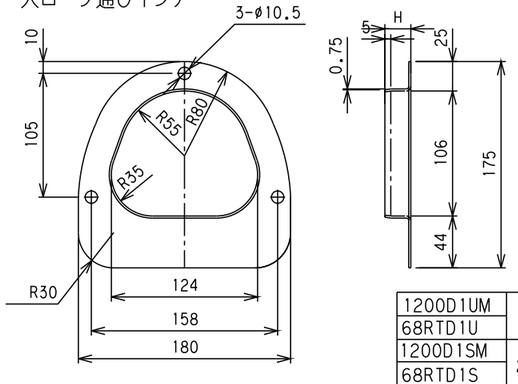

1200D1UM	15	SPCC	1.8mm	ユニクロメッキ	0.26
68RTD1U		SUS304	1.5mm	#400研磨	0.25
1200D1SM	22	SPCC	1.8mm	ユニクロメッキ	0.32
68RTD1S		SUS304	1.5mm	#400研磨	0.31
商品コード	H	材質	板厚	表面処理	重量(Kg)

ロープ通し

ブロック切り込み用ロープ通し枠　　表面処理：ユニクロメッキ

商品コード：1200BKW

ロープ通し枠

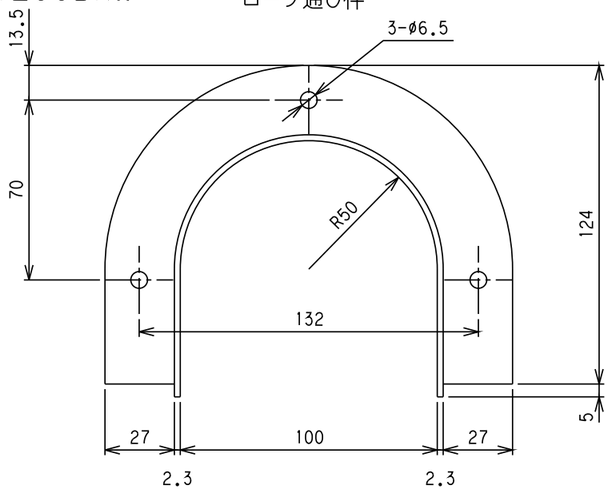

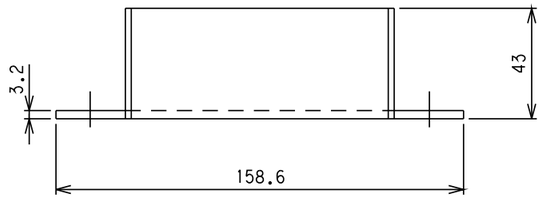

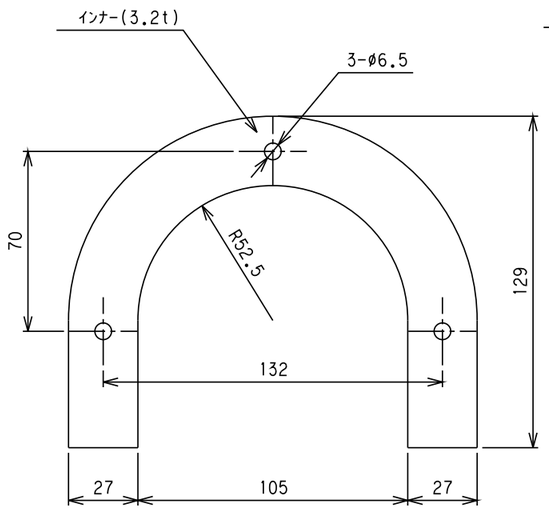

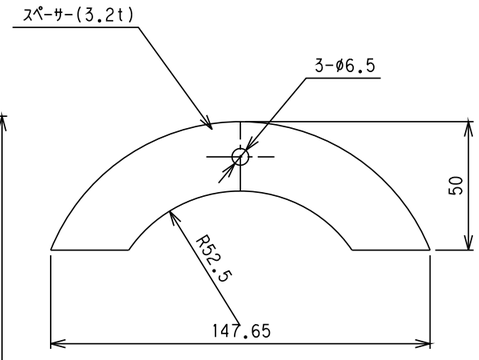

カンヌキレバー

φ5/8カンヌキレバーSTD長

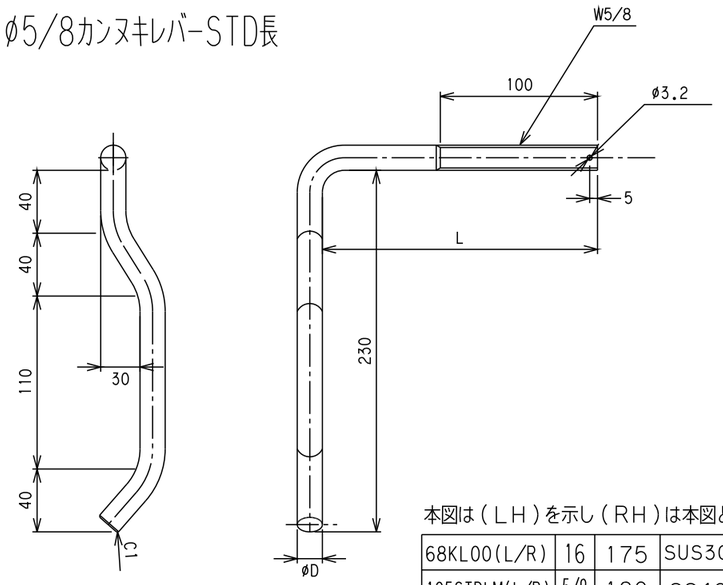

本図は（ＬＨ）を示し（ＲＨ）は本図と対称

68KL00(L/R)	16	175	SUS304	電解研磨	0.634
105STDLM(L/R)	5/8	180	SS400	ユニクロメッキ	0.680
商品コード	φD	L	材質	表面処理	重量(Kg)

φ3/4カンヌキレバーSTD長

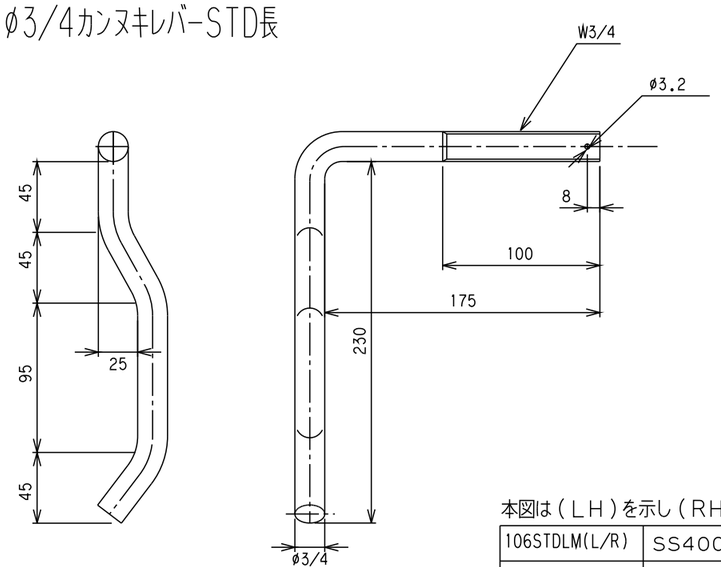

本図は（ＬＨ）を示し（ＲＨ）は本図と対称

106STDLM(L/R)	SS400	ユニクロメッキ	0.95
商品コード	材質	表面処理	重量(Kg)

カンヌキレバー

φ1/2カンヌキレバーSTD

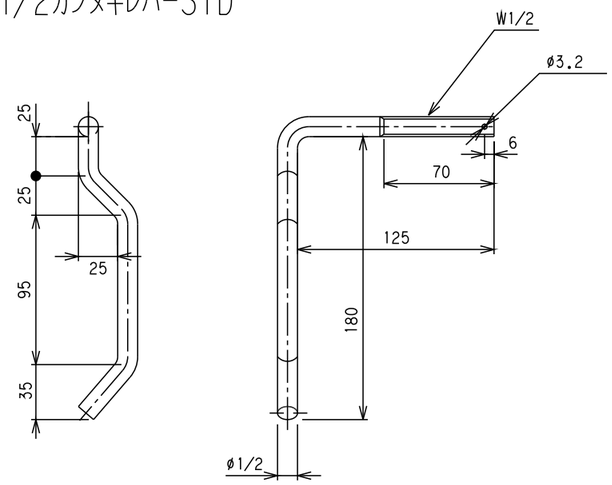

本図は（ＬＨ）を示し（ＲＨ）は本図と対称

104STDLM(L/R)	SS400	ユニクロメッキ	0.33
商品コード	材質	表面処理	重量(Kg)

5/8カンヌキーレバー短

受注生産品

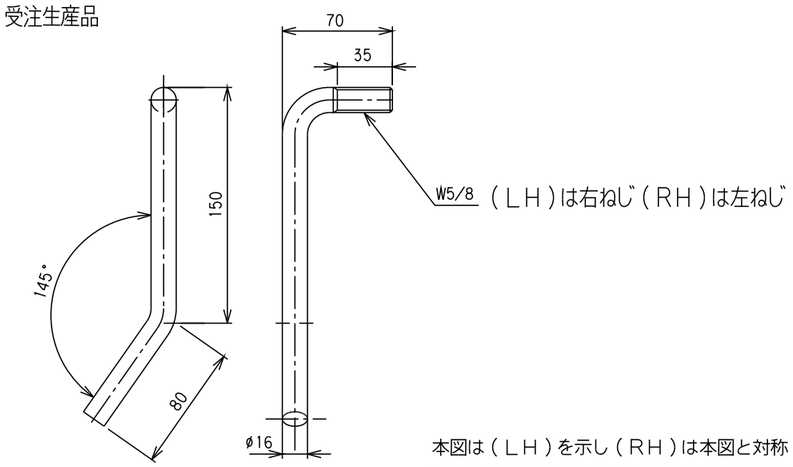

本図は（ＬＨ）を示し（ＲＨ）は本図と対称

105STDSM(L/R)	SS400	ユニクロメッキ	0.433
商品コード	材質	表面処理	重量(Kg)

カンヌキレバー

1/2U字受け6STD

受注生産品

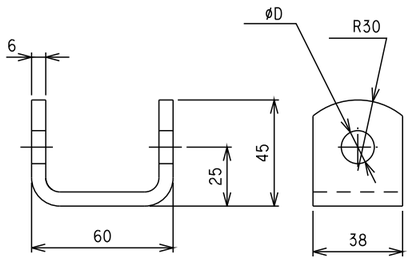

材質：SS400

074STD6M	14	ユニクロメッキ	0.2
074STD6	14	生地	0.2
商品コード	D	表面処理	重(Kg)

5/8、3/4U字受け6STD

受注生産品

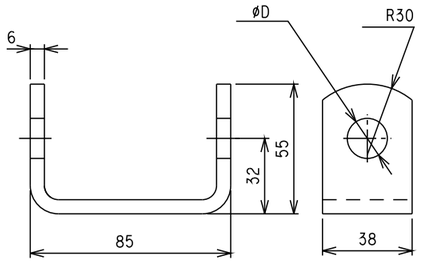

材質：SS400

076STD6M	20	ユニクロメッキ	0.26
075STD6M	17		
076STD6	20	生地	0.26
075STD6	17		
商品コード	D	表面処理	重(Kg)

ステンレスU字受け（3穴）

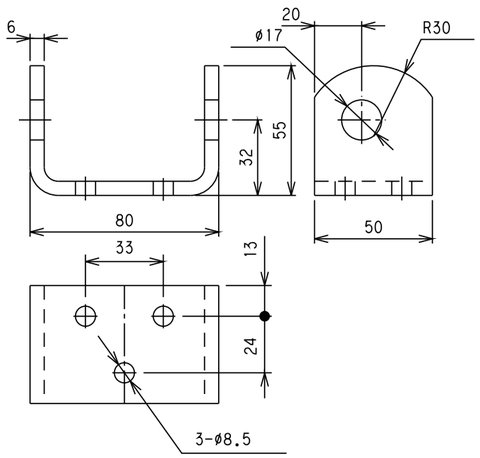

材質：SUS304

68KU650	#400研磨	0.342
商品コード	表面処理	重(Kg)

カンヌキレバー

5/8、3/4U字受け9STD

受注生産品

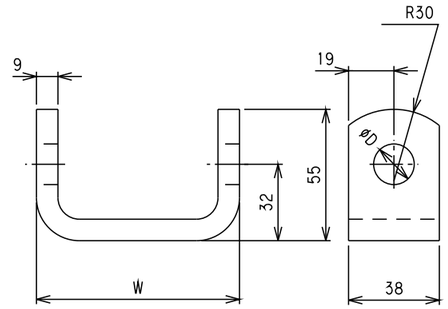

材質：SS400

076STD9M	20	85	ユニクロメッキ	0.35
076STD9			生地	
075STD9M	17	85	ユニクロメッキ	0.36
075STD9			生地	
商品コード	D	W	表面処理	重(Kg)

5/8、3/4U字受け8規格

受注生産品

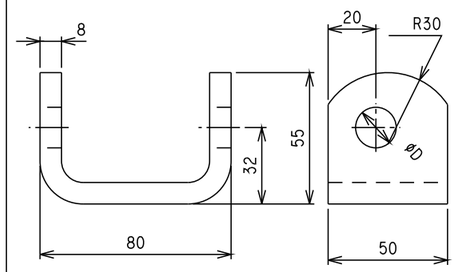

材質：SS400

076KKK9M	20	ユニクロメッキ	0.465
076KKK9		生地	
075KKK9M	17	ユニクロメッキ	0.465
075KKK9		生地	
商品コード	D	表面処理	重(Kg)

5/8、3/4U字受け8規格（3穴）

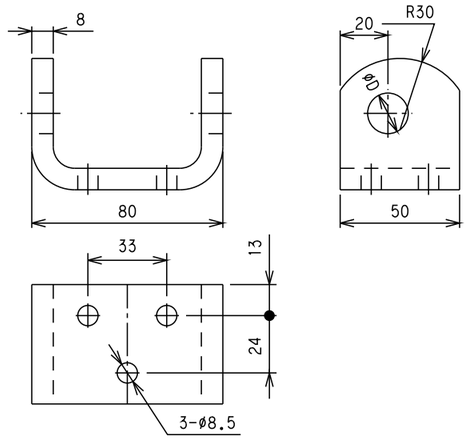

材質：SS400

076KKK9AM	20	ユニクロメッキ	0.465
075KKK9AM	17		
商品コード	D	表面処理	重(Kg)

5/8、3/4座付U字受け

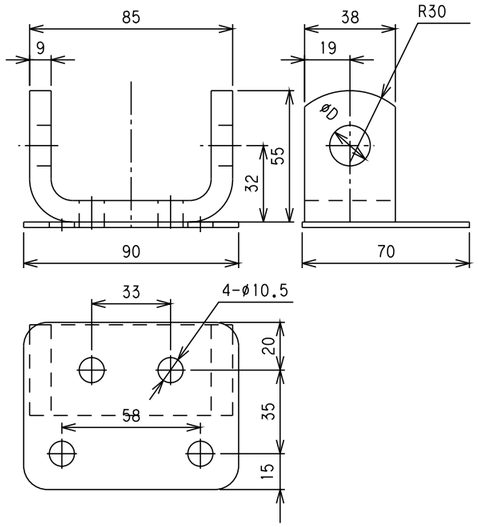

076Z000	20	ユニクロメッキ	0.47
075Z000	17		
商品コード	D	表面処理	重(Kg)

カンヌキレバー

ø3／4レバーゴムキャップ

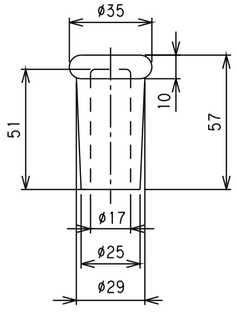

7831006	NBRゴム	0.035
商品コード	材質	重(Kg)

ø5／8レバーゴムキャップ

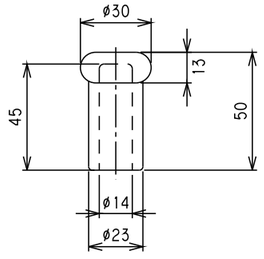

7831005	NBRゴム	0.02
商品コード	材質	重(Kg)

ø1／2レバーゴムキャップ

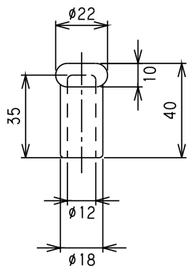

7831004	NBRゴム	0.01
商品コード	材質	重(Kg)

アオリ用チェーン掛け

小チェーン掛け補強付

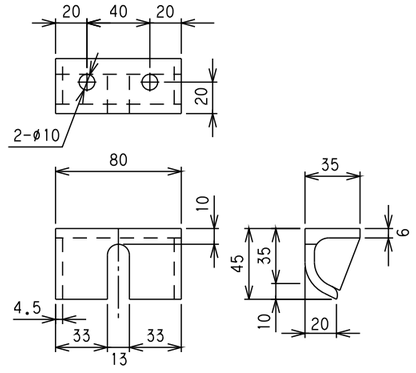

12020SHM	有り	SS400	ユニクロメッキ	0.3
12020SH	無し	SS400	生地	0.35
商品コード	取付穴	材質	表面処理	重(Kg)

大チェーン掛け補強付

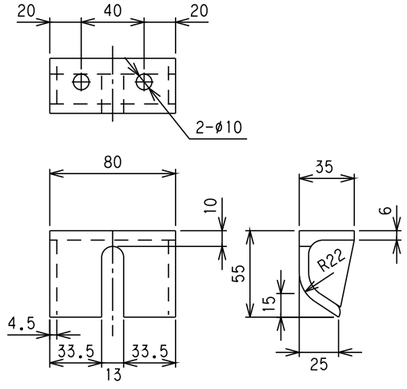

12020DHM	有り	SS400	ユニクロメッキ	0.41
12020DH	無し	SS400	生地	0.41
商品コード	取付穴	材質	表面処理	重(Kg)

座付チェーン掛け補強付

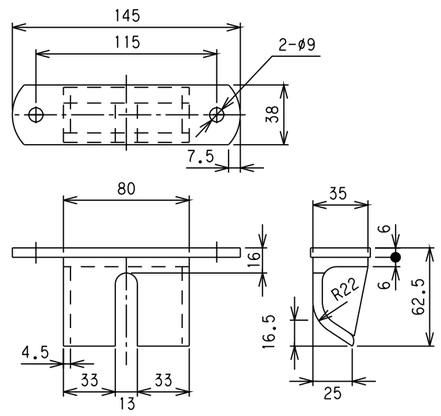

12020ZHM	SS400	ユニクロメッキ	0.6
商品コード	材質	表面処理	重(Kg)

スプーンレバー

座付スプーンレバー

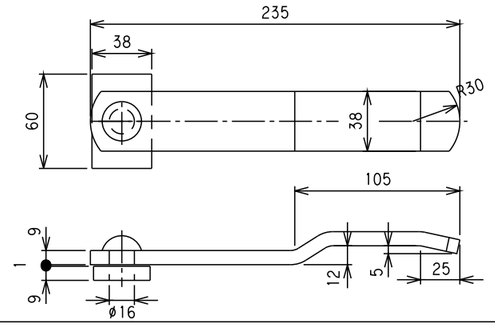

受注生産品＋特注対応可能品

07SP0NFM	SS400	ユニクロメッキ	0.78
商品コード	材質	表面処理	重(Kg)

スプーンレバー受け

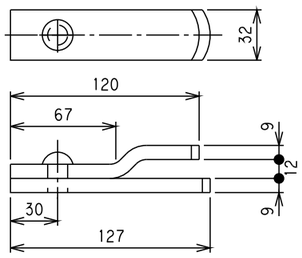

受注生産品＋特注対応可能品

07SPJUSM	SS400	ユニクロメッキ	0.58
商品コード	材質	表面処理	重(Kg)

スプーンレバーSTD

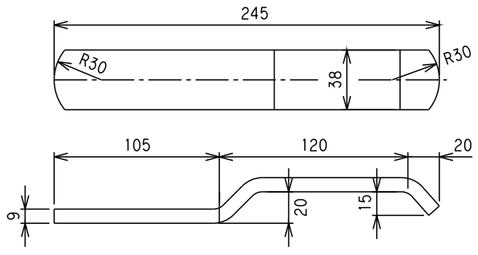

受注生産品＋特注対応可能品

07SP00N	SS400	生地	0.65
商品コード	材質	表面処理	重(Kg)

剣の先A/B

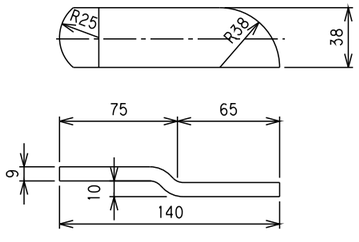

受注生産品＋特注対応可能品

剣の先Aは本図を示し剣の先Bは本図と対称

07SP00S	SS400	生地	0.34
商品コード	材質	表面処理	重(Kg)

アオリ開閉補助装置

ø12らくらくバネ

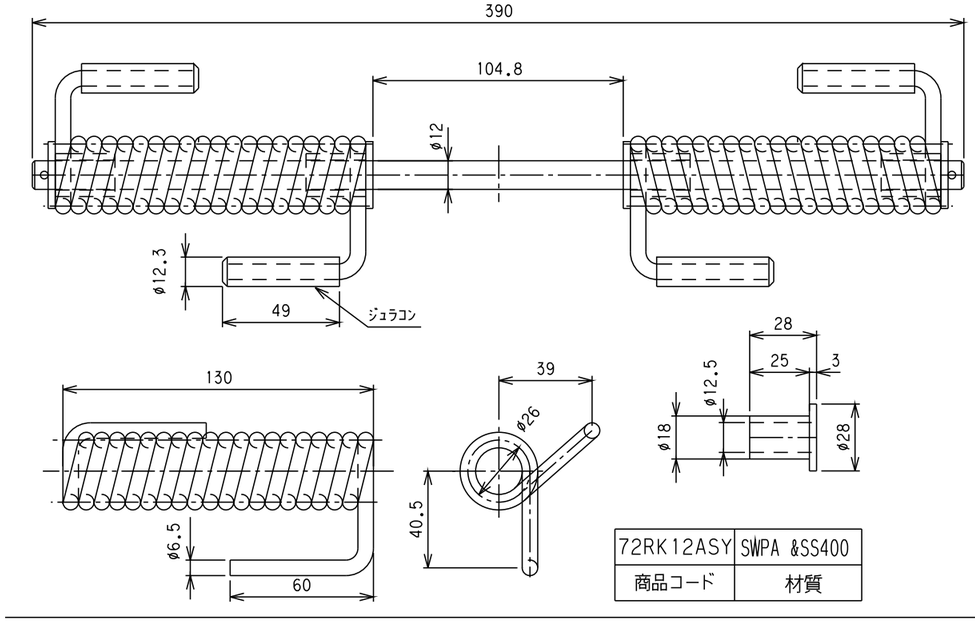

72RK12ASY	SWPA &SS400
商品コード	材質

ø16らくらくバネ

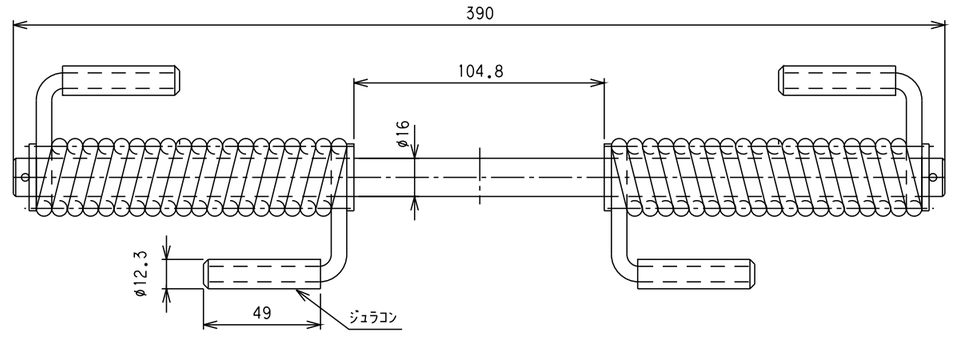

72RK16ASY	SWPA &SS400
商品コード	材質

アオリ開閉補助装置

セイコーラックSRC型

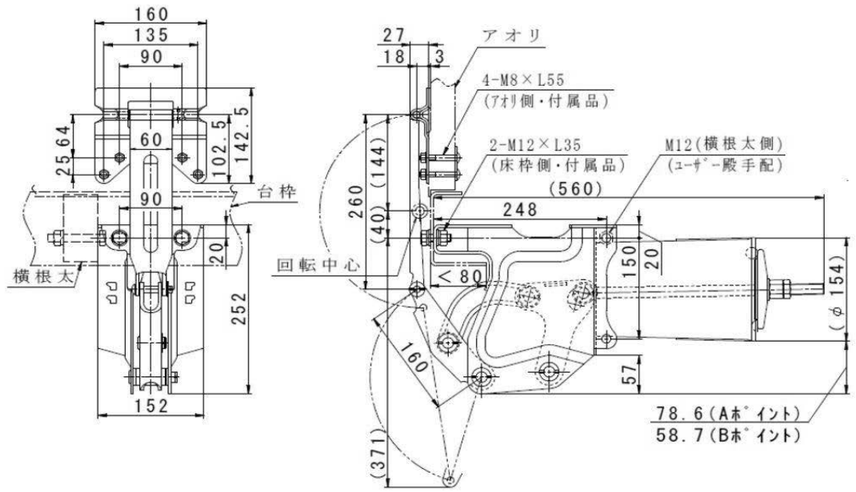

商品コード	商品名	アーム長	突起量	ASSY番号
72SRC00-240	SRC普通型	240	30.5	SRCM-1240A1-11
72SRC00-260		260		SRCM-1260A1-11
72SRC00-295		295		SRCM-1295A1-11
72SRC00-340		340		SRCM-1340A1-11
72SRC0T-240	SRC薄型	240	18	SRCM-1240C1-12
72SRC0T-260		260		SRCM-1260C1-12
72SRC0T-295		295		SRCM-1295C1-12
72SRC0T-340		340		SRCM-1340C1-12
72SRC0U	SRC超薄型	260	9.6	SRCM-1260D2-15
		340		SRCM-1340D2-18
72SRC35	SRCスプリング350			SRCM-S35000
72SRC55	SRCスプリング550			SRCM-S55000
72SRCU0	補助スプリング			SRCM-S55010

アオリ開閉補助装置

セイコーラックSRN700型

商品コード	商品名	アーム長	突起量	ASSY番号
	SRN700普通型	180	30.5	GA11-A1181
		200		GA11-A1201
72SRN700		210		GA11-A1211
		260		GA11-A1261
		300		GA11-A1301
		340		GA11-A1341
	SRN700薄型	180	18	GA12-C1181
		200		GA12-C1201
72SRN700T		210		GA12-C1211
		260		GA12-C1261
		300		GA12-C1301
		340		GA12-C1341
	SRN700超薄型	180	9.6	GA13-D1181
72SRN700SU200		200		GA13-D1201
72SRN700A200		200		GA18-E1201
		210		GA13-D1211
		260		GA13-D1261
		300		GA13-D1301
		340		GA13-D1341
72SRN710	SRN700スプリング710			GA99-Z9710
72SRN720	SRN700スプリング720			GA99-Z9721
72SRN740	SRN700スプリング740			GA99-Z9740
72SRN750	SRN700スプリング750			GA99-Z9750

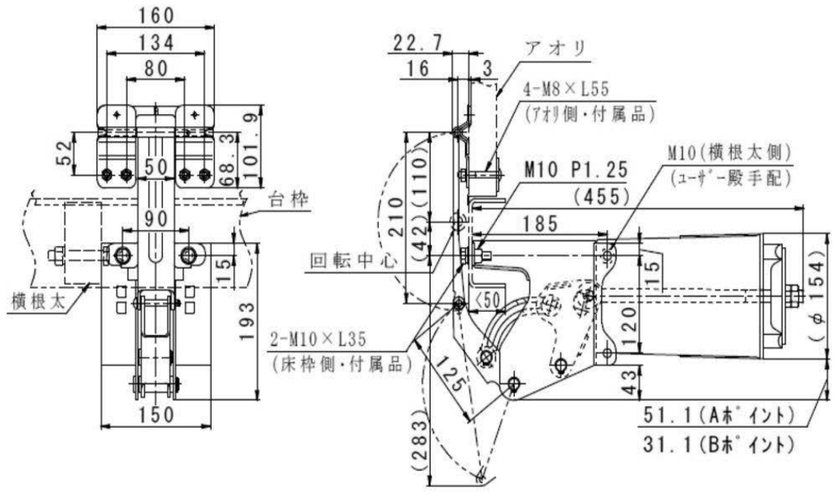

アオリバランサー

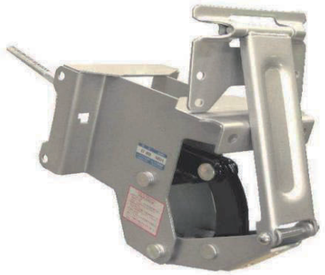

アオリバランサー機種選定シート

（選定手順）

① 蝶番種類を選定する。
⇩
② 車幅（L）を選定する。
⇩
③ アオリ段付量（B）を選定する。
⇩
④ アオリバランサー機種タイプを選定する。
⇩
⑤ 床枠高さ（h）を選定する。
⇩
⑥ 機種型式を決定

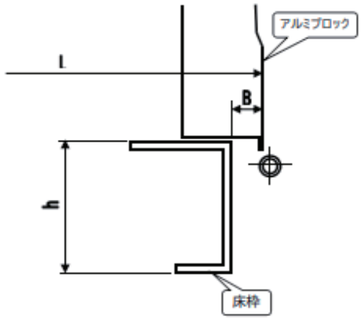

アオリバランサー 選定表（上記選定手順に従い選定して下さい。）

① 蝶番種類	② 車幅 L (mm)	③ 段付量 B (mm)	④機種タイプ	⑤床枠高さ h (mm)	⑥ 機種型式	対応能力 N·m (kg·m)
正蝶番	2446 以下	0 ～ 5	中型標準	75 ～ 125	AM23000A	117～490 (12 ～ 50)
				126 ～ 175	AM28000A	
				176 ～ 215	AM32000A	
			大型標準	80 ～ 130	CT-800	137～735 (14 ～ 75)
				131 ～ 160	CT-800 F	
				161 ～ 230	CT-800 C	
	2447 以上				販売元へ御相談下さい	
逆蝶番	2466 以下	0 ～ 15 未満			販売元へ御相談下さい	
		15 ～ 30	中型薄型	75 ～ 125	BM23010A	107～450 (11 ～ 46)
				126 ～ 175	BM28010A	
				176 ～ 215	BM32010A	
		20 ～ 40	大型薄型	80 ～ 130	CT-810	127～735 (13 ～ 75)
				131 ～ 160	CT-810 F	
				161 ～ 230	CT-810 C	
	2480 以下	30 ～ 50	大型超薄型	80 ～ 130	CT-832	127～686 (13 ～ 70)
				131 ～ 160	CT-832 F	
				161 ～ 225	CT-832 B	
	2467～2480	0 ～ 30 未満			販売元へ御相談下さい	
	2481 以上				対応不可	

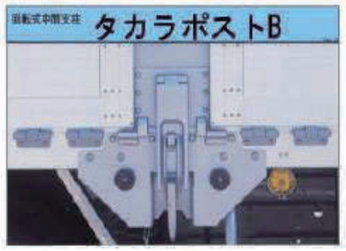

【機種】

標準ガセット

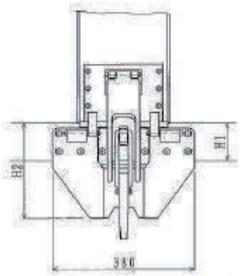

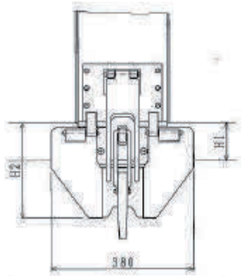

ガセットボルト取付けタイプ		
タイプ	H1寸法	H2寸法
中型	80 ～ 100	245
大型	101 ～ 129	275
強化型	130 ～ 150	300
トレーラ	175 ～ 200	350

ガセット溶接取付けタイプ		
タイプ	H1寸法	H2寸法
中型	80 ～ 100	245
大型	101 ～ 129	275
強化型	130 ～ 150	300
トレーラ	175 ～ 200	350

オプションガセット

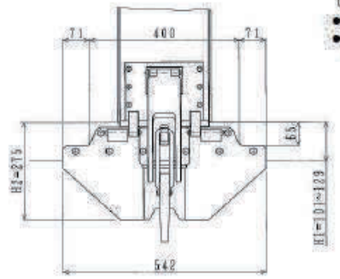

〔注意〕
- オプションガセットは大型用のみとなります。
- 仕様により取付け不可な場合があります。
（詳細及びご不明な点は弊社までお問合せください）

アオリ開閉補助装置

足掛け

足掛けステップ

68AS00C	SUS304　#400研磨	0.71
商品コード	材質	重(Kg)

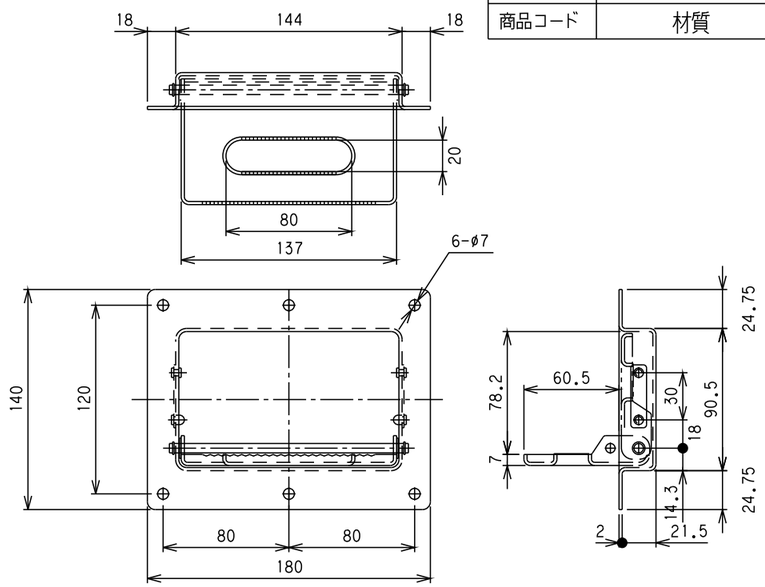

足掛けステップ

68UA00S	SUS304　2B	0.71
商品コード	材質	重(Kg)

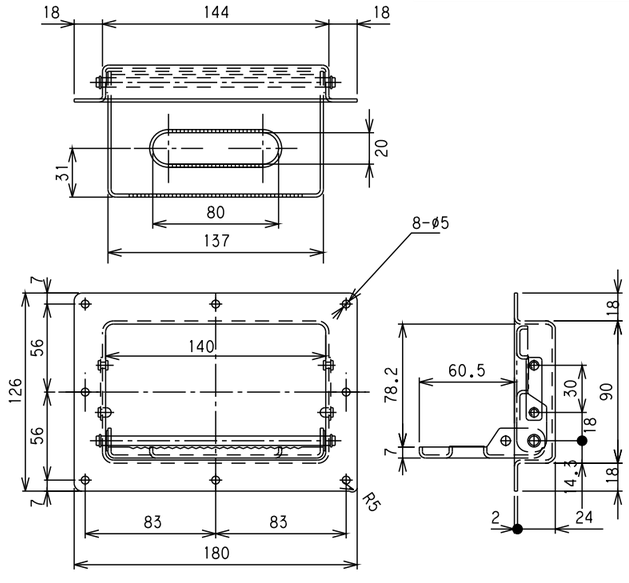

足掛け

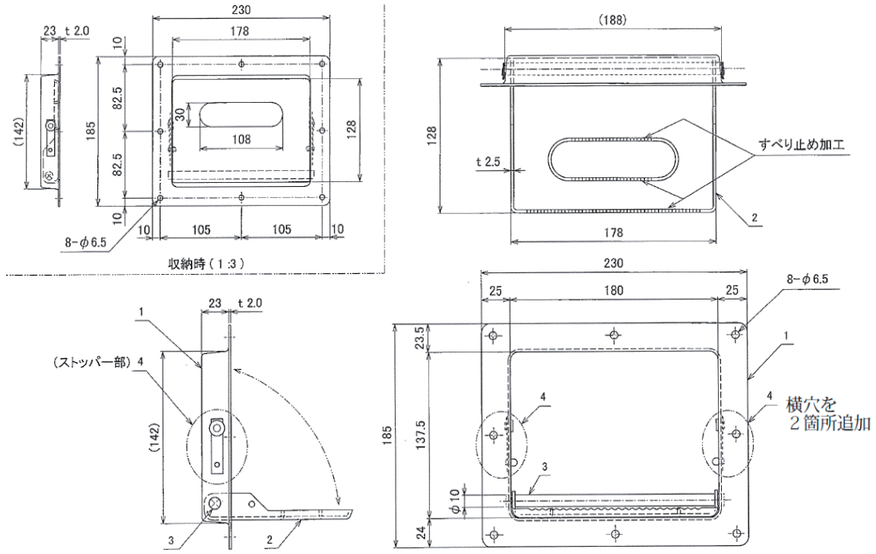

商品コード：68UA00SB
材質：SUS304　2B

幌パイプ

直幌パイプ

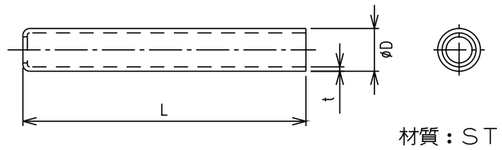

材質：STK400

123477T	27.2	1.9	210	0.26
123476T	27.2	1.9	180	0.22
123466T	27.2	2.8	180	0.32
123457T	21.7	1.9	210	0.2
123456T	21.7	1.9	180	0.17
商品コード	D	t	L	重量(Kg)

ブロック用幌パイプ

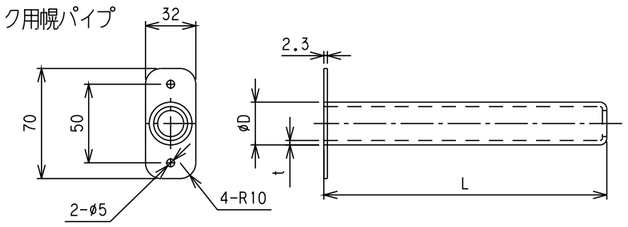

材質：STK400　ユニクロメッキ

12347BP	25.4	1.2	180	0.15
12346BP	25.4	1.6	180	0.19
12345BP	21.7	1.9	150	0.16
商品コード	D	t	L	重量(Kg)

幌パイプ

サドル（幌骨フレ止め）

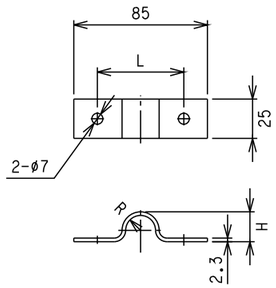

材質：ザム鋼板

1203007	22	11	60	0.045
1203006	19	9.5	55	0.045
1203005	16	8	55	0.04
商品コード	H	R	L	重量(Kg)

NKG幌受パイプ

ユニクロメッキ　重量0.18Kg

商品コード：1234NKZ

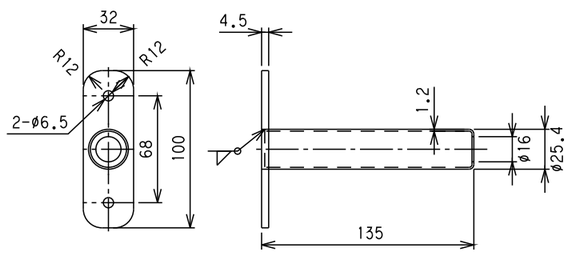

長丁番

5/8ステーキ丁番

L＝1000まで受注生産

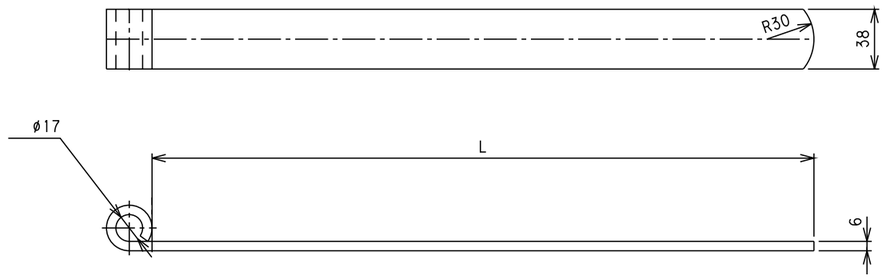

材質：SS400　生地

0350450	450	0.9
商品コード	L	重量(Kg)

5/8段付きステーキ丁番

L＝1000まで受注生産

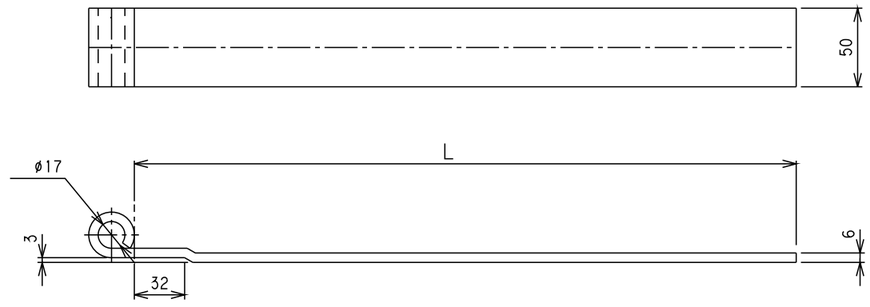

材質：SS400　生地

商品コード　0359999

長丁番

1/2ステーキ丁番

L＝1000まで受注生産

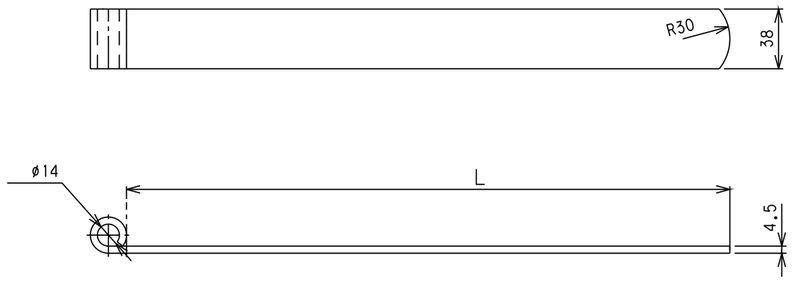

材質：SS400　生地

0340450	450	0.64
商品コード	L	重量(Kg)

1/2段付きステーキ丁番

L＝1000まで受注生産

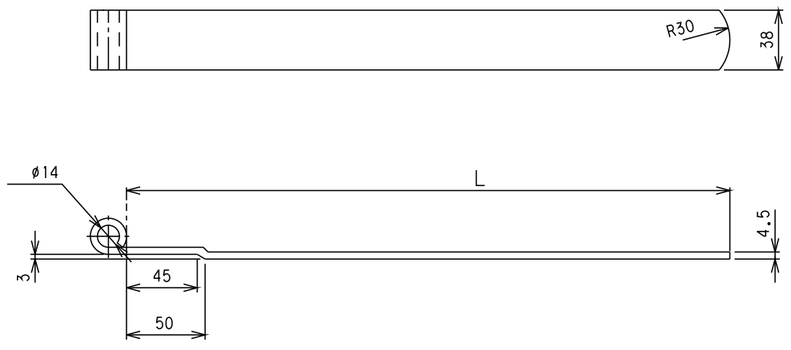

材質：SS400　生地

商品コード　0349999

長丁番

1／2サイド長丁番

L＝1000まで受注生産

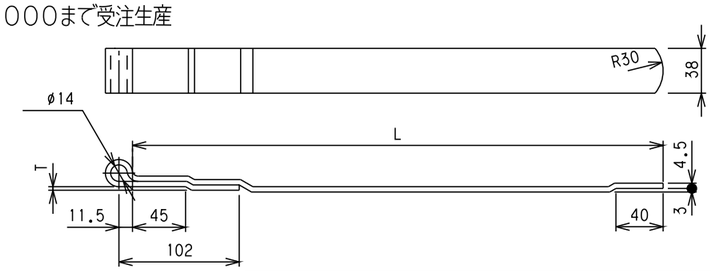

004450S	445	3	生地	SS400	0.9
商品コード	L	T	表面処理	材質	重量(Kg)

5／8サイド長丁番

L＝1000まで受注生産

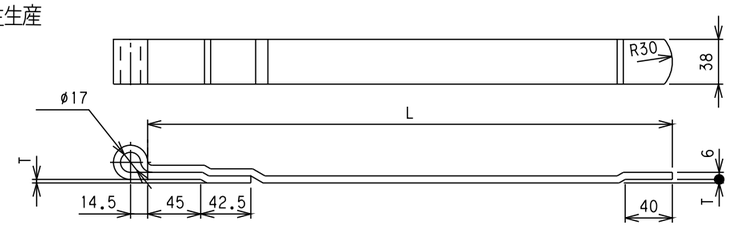

005450S	445	3	生地	SS400	1.1
商品コード	L	T	表面処理	材質	重量(Kg)

1／2リヤ長丁番

L＝1000まで受注生産

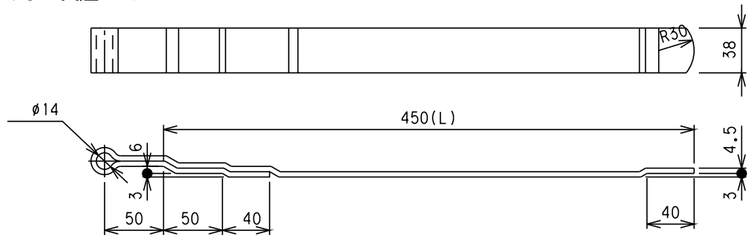

材質：SS400　生地

商品コード　004450R

長丁番

5/8リヤ長丁番

L＝1000まで受注生産

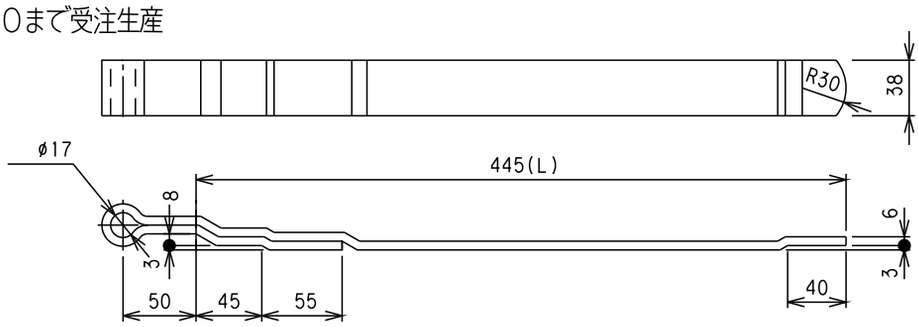

材質：SS400　生地
商品コード　005450R

5/8逆段長丁番L＝1000まで受注生産

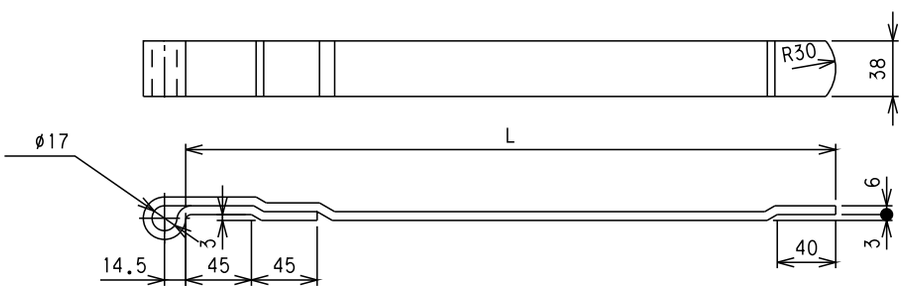

材質：SS400　生地
商品コード　005999S

5/8リヤチャンネル長丁番

L＝1000まで受注生産

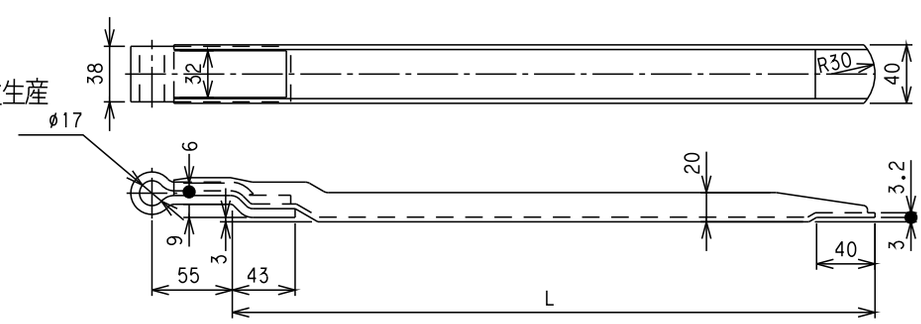

材質：SS400　生地
商品コード　01CC999